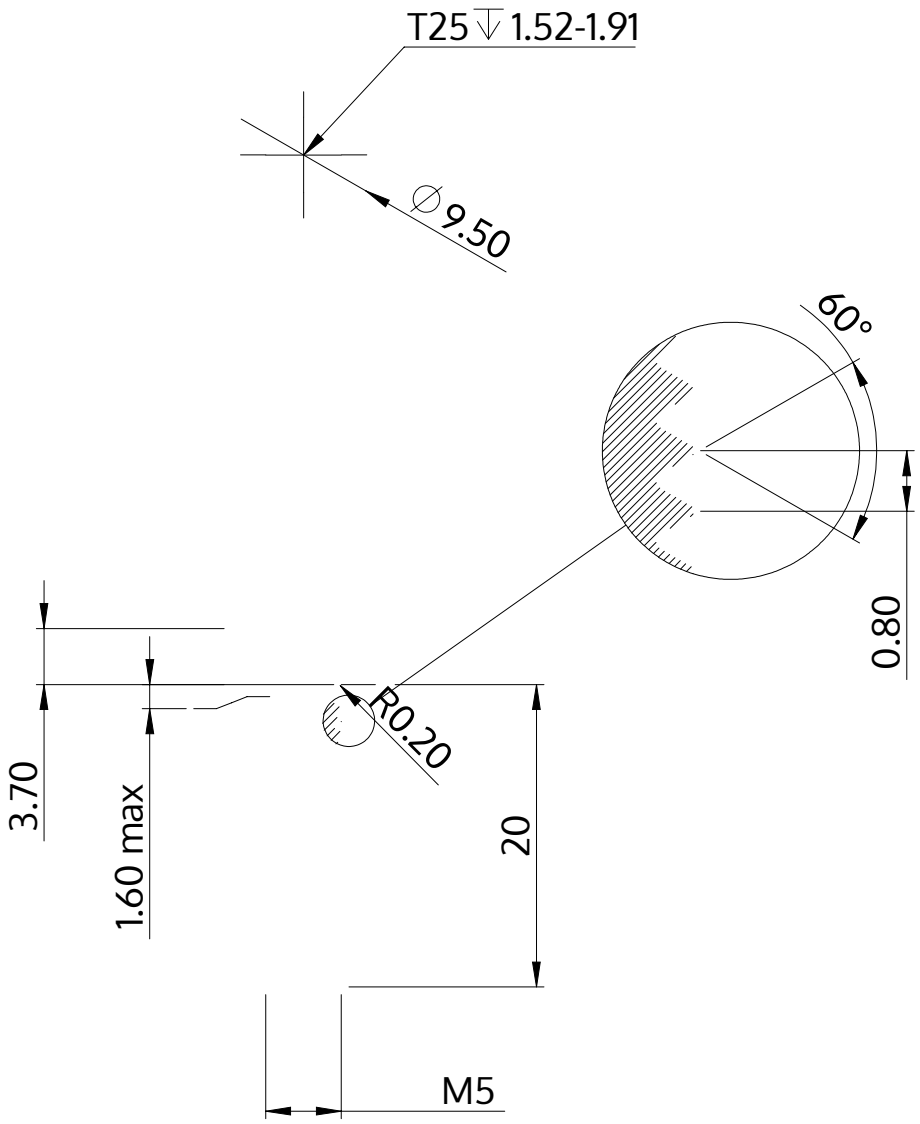

Açıklaması	STM39 5.0x20.0 - T25
Malzeme	Paslanmaz Çelik A2
Kaplama	Parlak, cilalanmış ve pasifleştirilmiştir
Ağırlık	3.774 kg / 1000 Adet

SCREWERK	**STM390500200E**	
Metrik çizim A4	Ölçeklendirme 2:1	2024-10