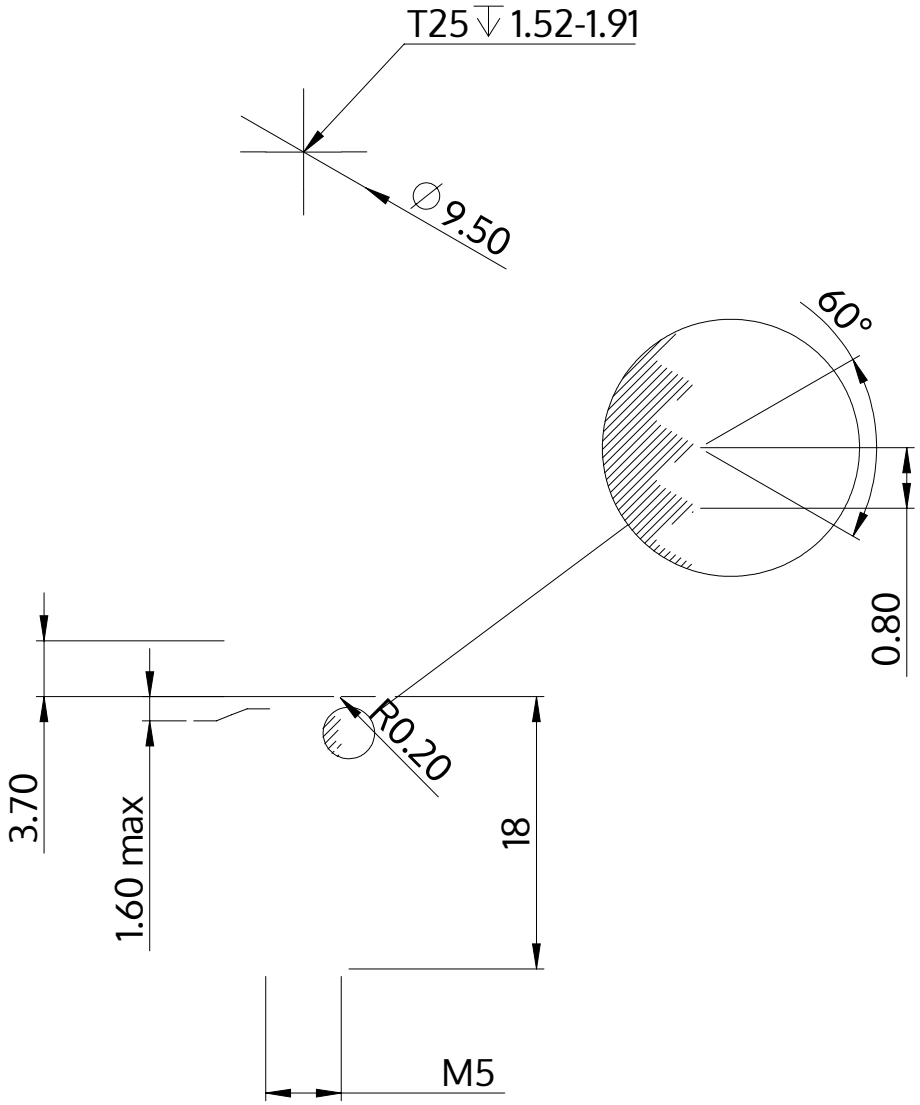

Popis	STM39 5.0x18.0 - T25
Materiál	Temperovaná ocel
Povrch	ZiNi černá-pasivovaná+temperovaná+utěsněná
Hmotnost	3.531 kg / 1000 Kus

SCREWERK	**STM390500180B**	
Metric výkres A4	Měřítko 2:1	2024-10