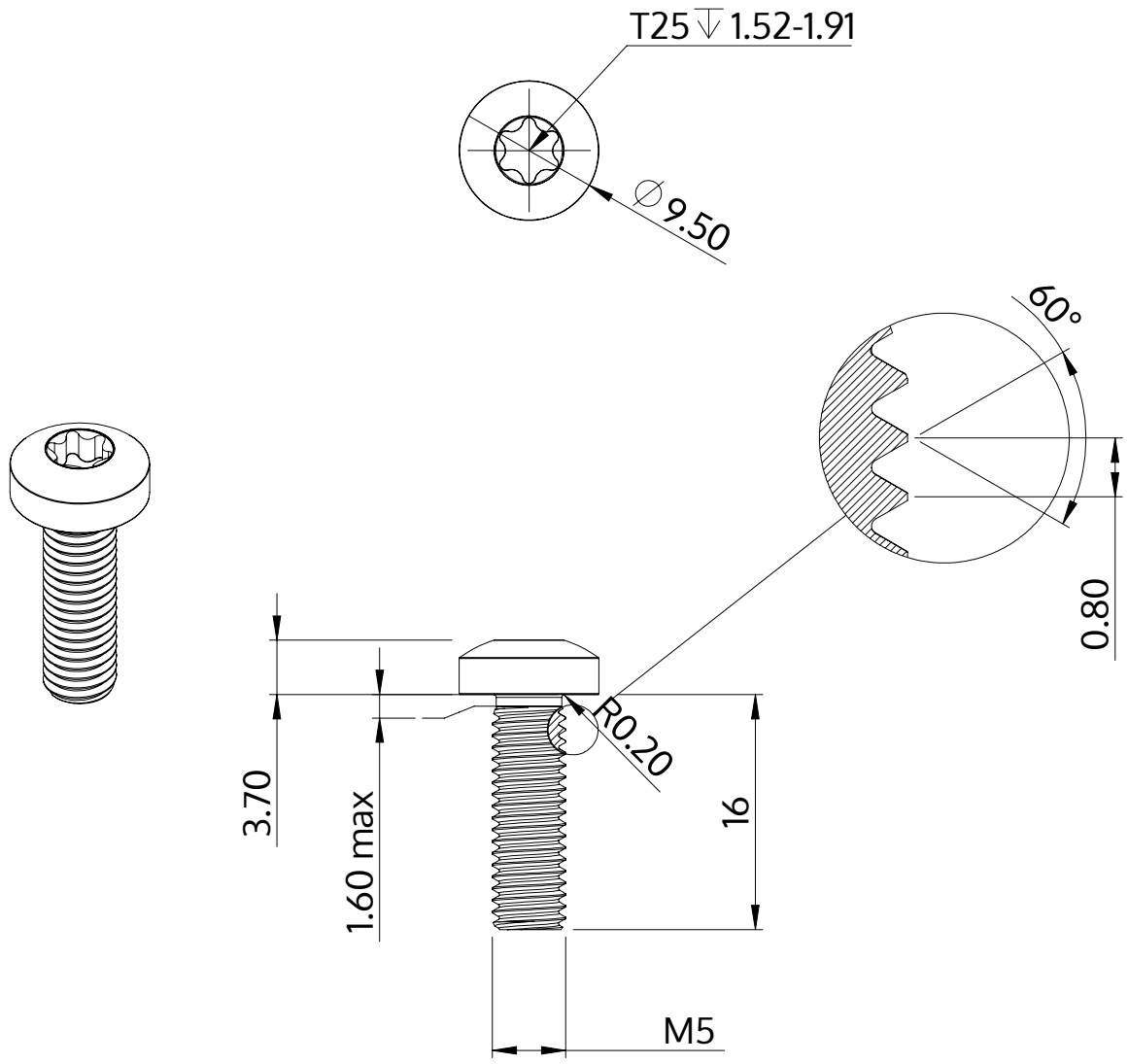

Beschreibung	STM39 5.0x16.0 - T25
Werkstoff	Stahl, vergütet
Oberfläche	verzinkt 5-7 µm, getempert, blau / transparent passiviert
Gewicht	3.288 kg / 1000 Stück

SCREWERK	**STM390500160S**	
Metrische Zeichnung A4	Skalierung 2:1	2024-10