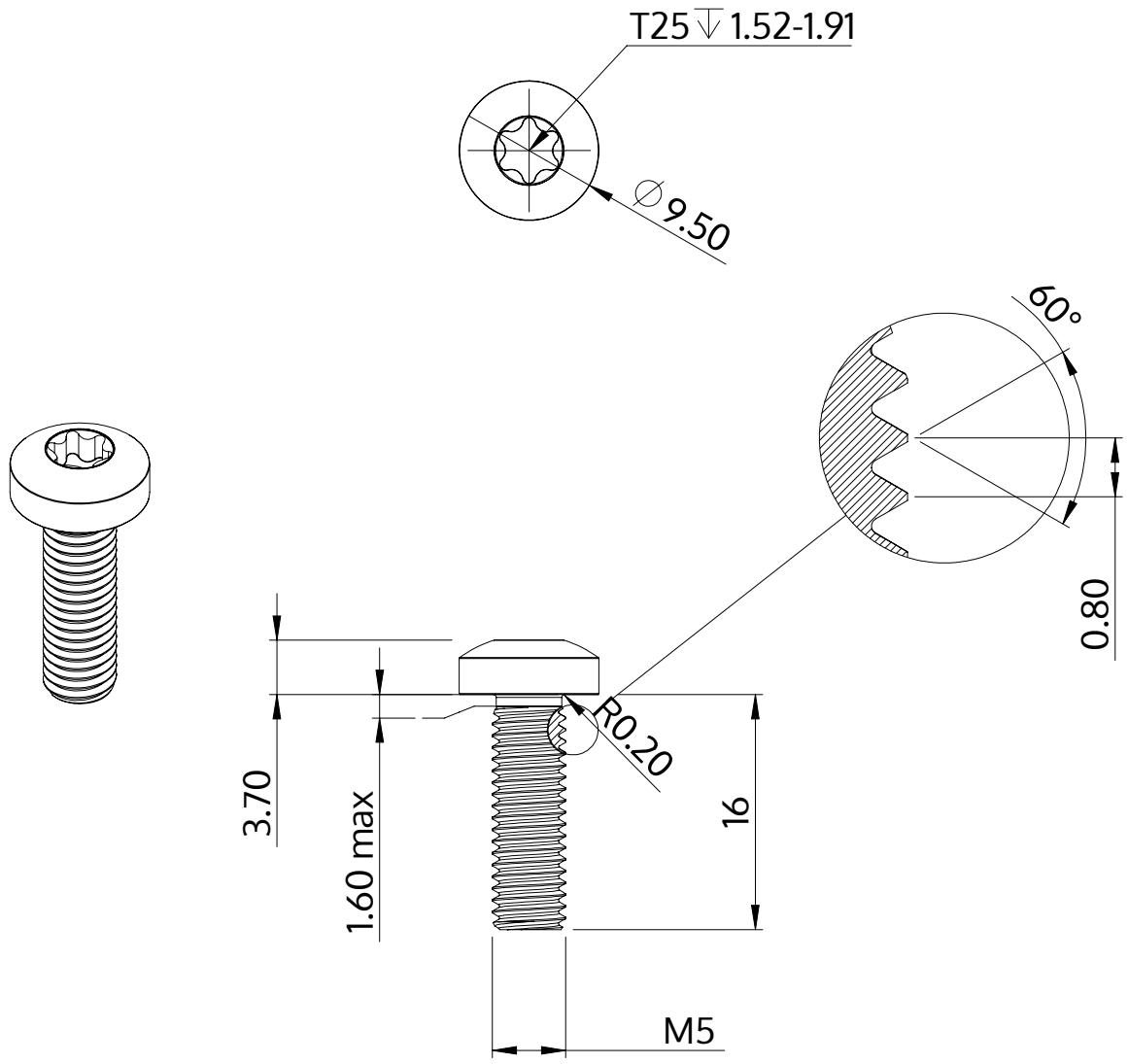

Описание	STM39 5.0x16.0 - T25
Материал	сталь, упрочненная
Поверхность	ZnNi, черная пассивировка+отжиг+масло
Вес	3.288 kg / 1000 Штука

SCREWERK	**STM390500160B**	
Метрический чертеж A4	Шкала 2:1	2024-05