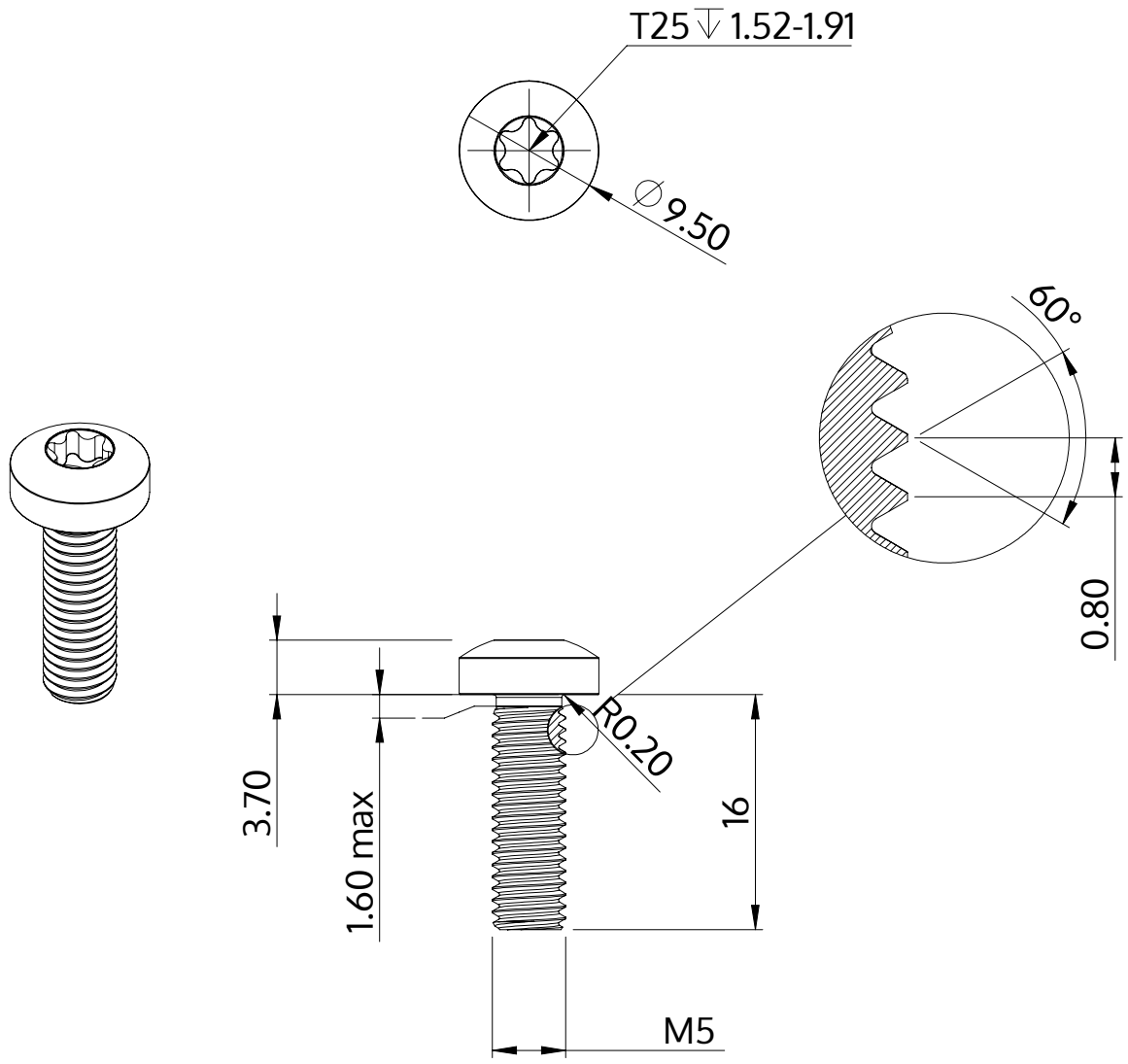

Popis	STM39 5.0x16.0 - T25
Materiál	Temperovaná ocel
Povrch	ZiNi černá-pasivovaná+temperovaná+utěsněná
Hmotnost	3.288 kg / 1000 Kus

SCREWERK	**STM390500160B**	
Metric výkres A4	Měřítko 2:1	2024-10