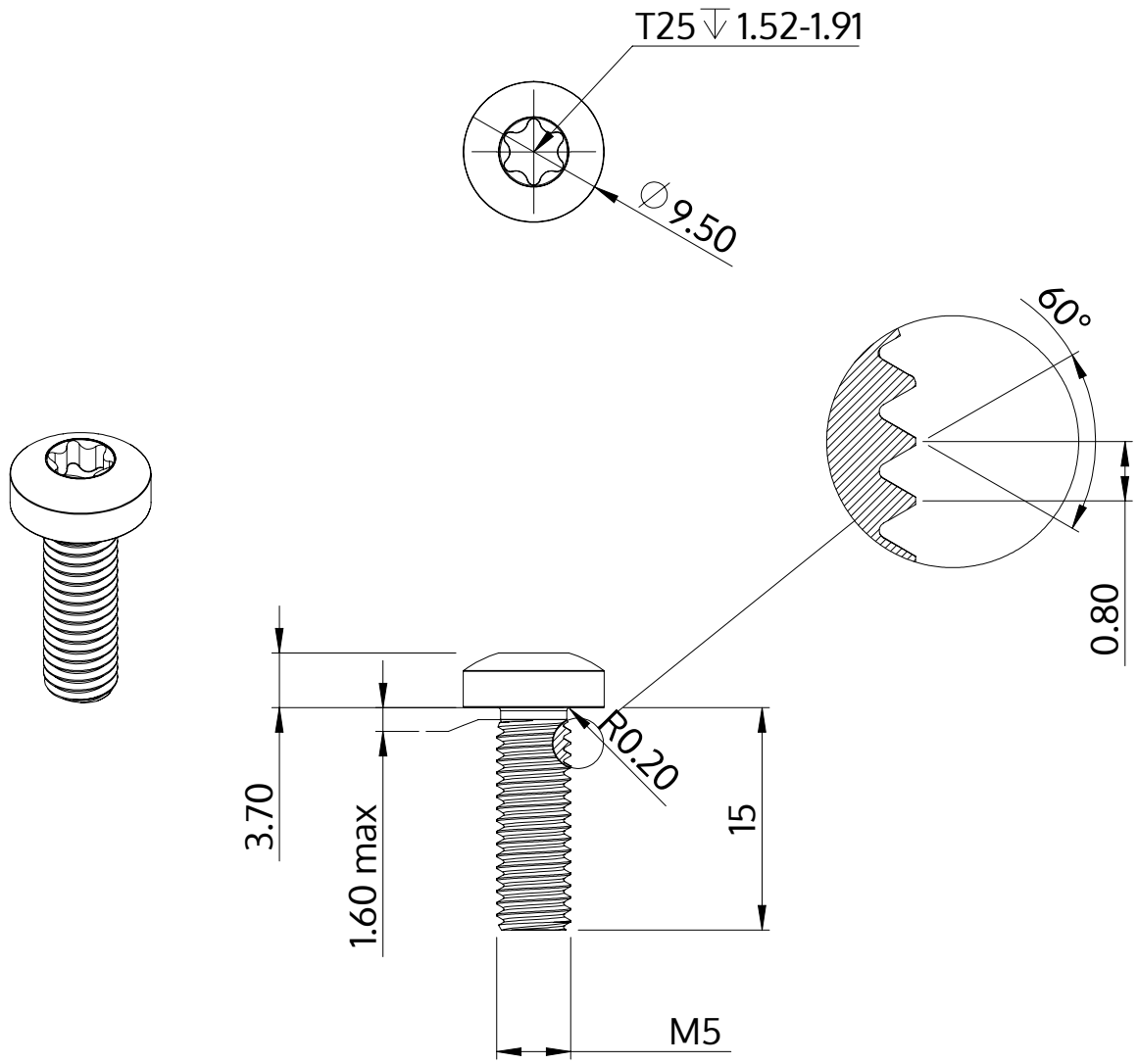

Beschrijving	STM39 5.0x15.0 - T25
Materiaal	roestvrij staal A2
Oppervlak	blank, geetst en gepassieveerd
Gewicht	3.166 kg / 1000 stuk

SCREWERK	**STM390500150E**	
Metrische tekening A4	Schaal 2:1	2024-10