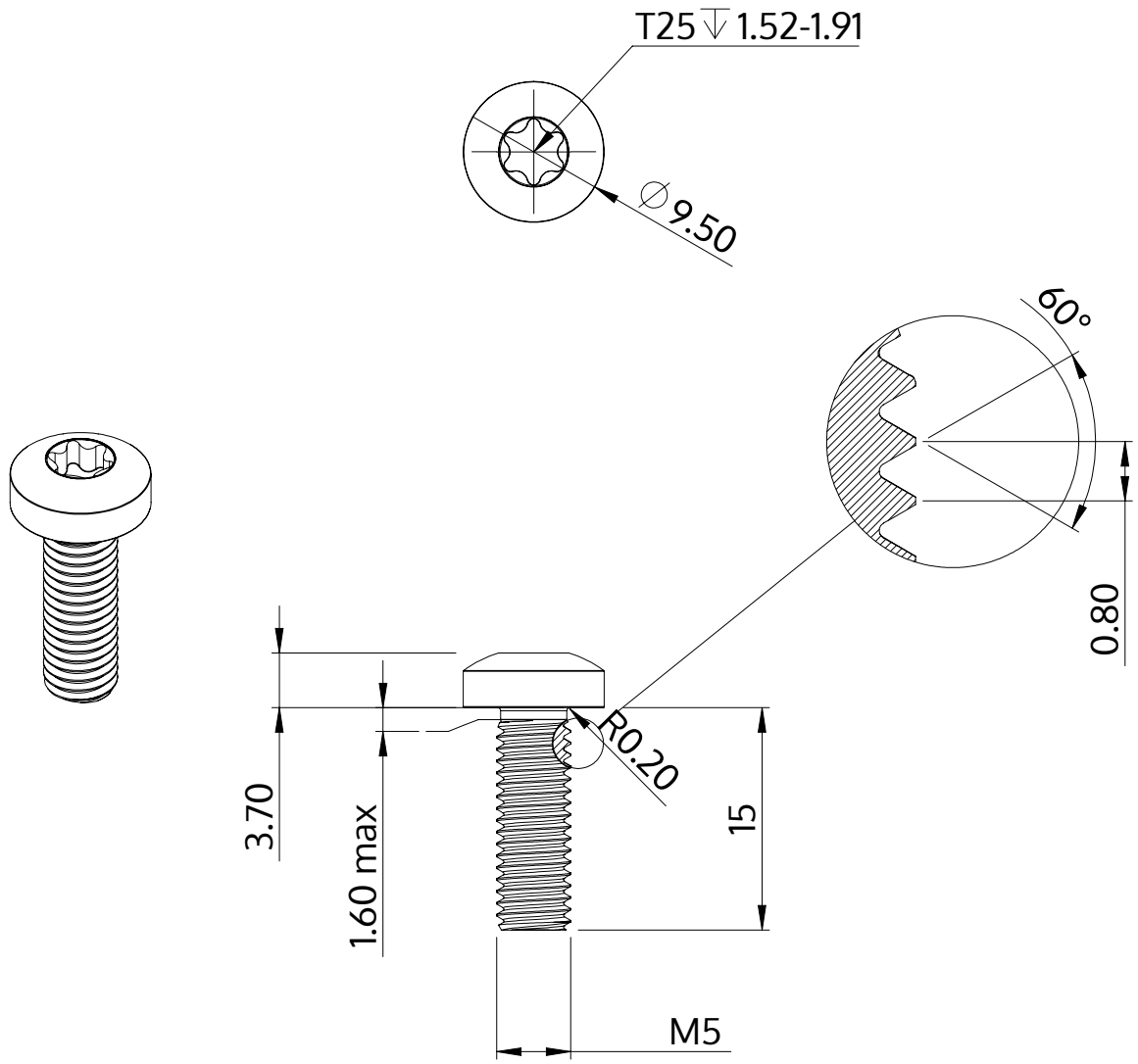

Popis	STM39 5.0x15.0 - T25
Materiál	Nerezová ocel A2
Povrch	holá, mořená a pásová ocel
Hmotnost	3.166 kg / 1000 Kus

SCREWERK	**STM390500150E**	
Metric výkres A4	Měřítko 2:1	2024-10