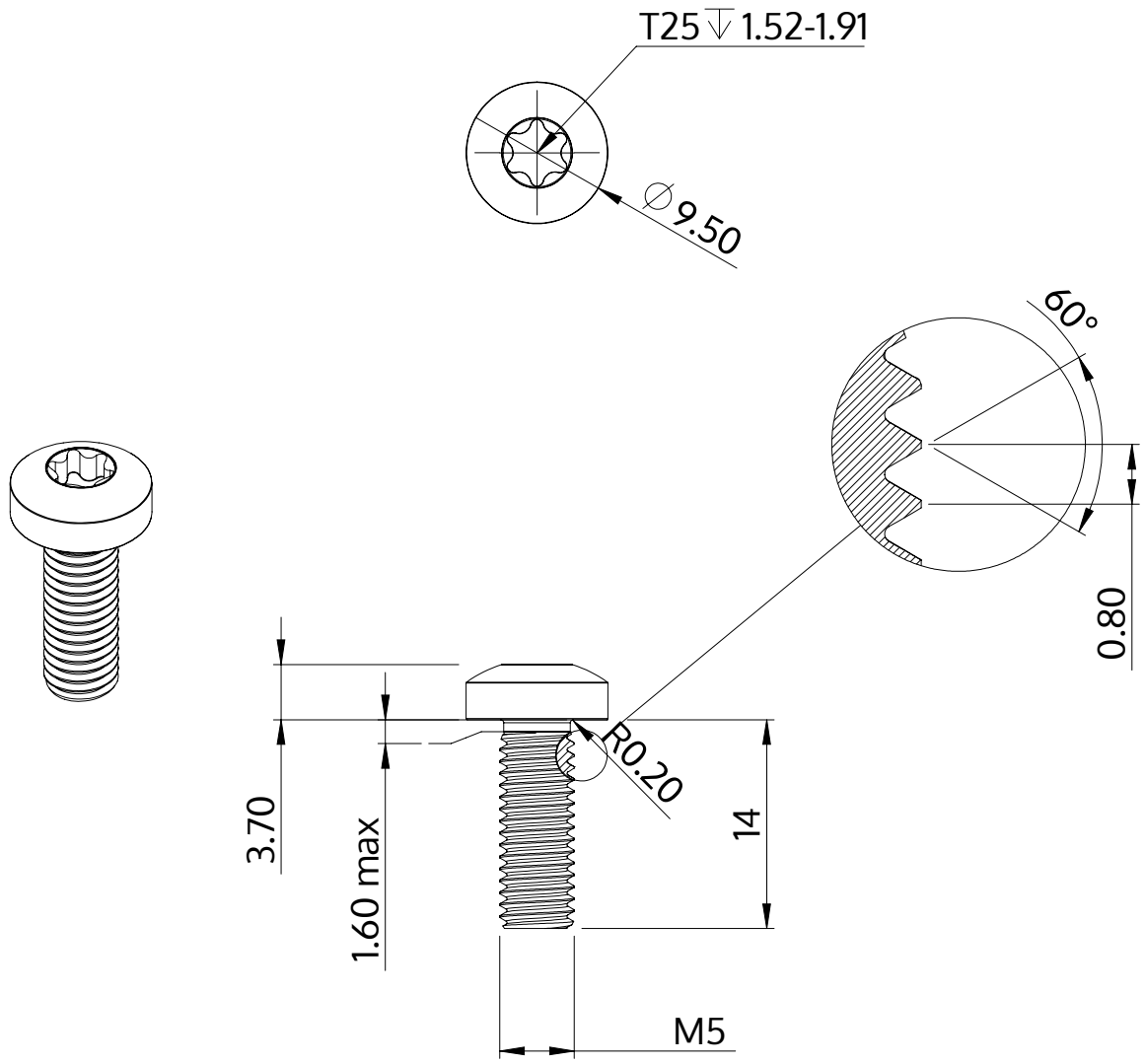

Popis	STM39 5.0x14.0 - T25
Materiál	Nerezová ocel A2
Povrch	holá, mořená a pásová ocel
Hmotnost	3.044 kg / 1000 Kus

SCREWERK	**STM390500140E**	
Metric výkres A4	Měřítko None:1	2024-04