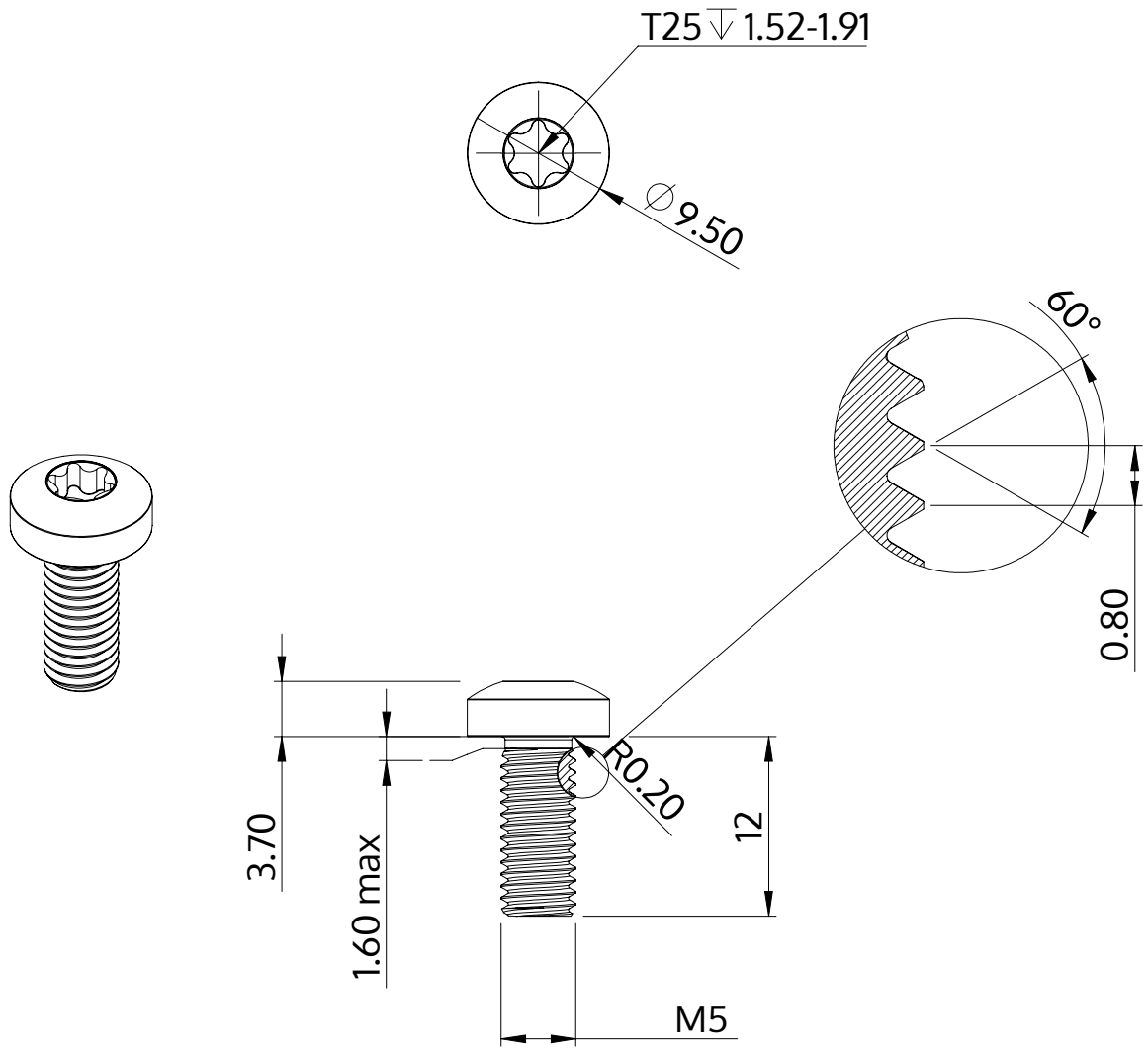

Descrição	STM39 5.0x12.0 - T25
Material	inox A2
Superfície	Decapado e passivado
Peso	2.801 kg / 1000 peças

SCREWERK	**STM390500120E**	
Desenho Métrico A4	Escala 2:1	2024-10