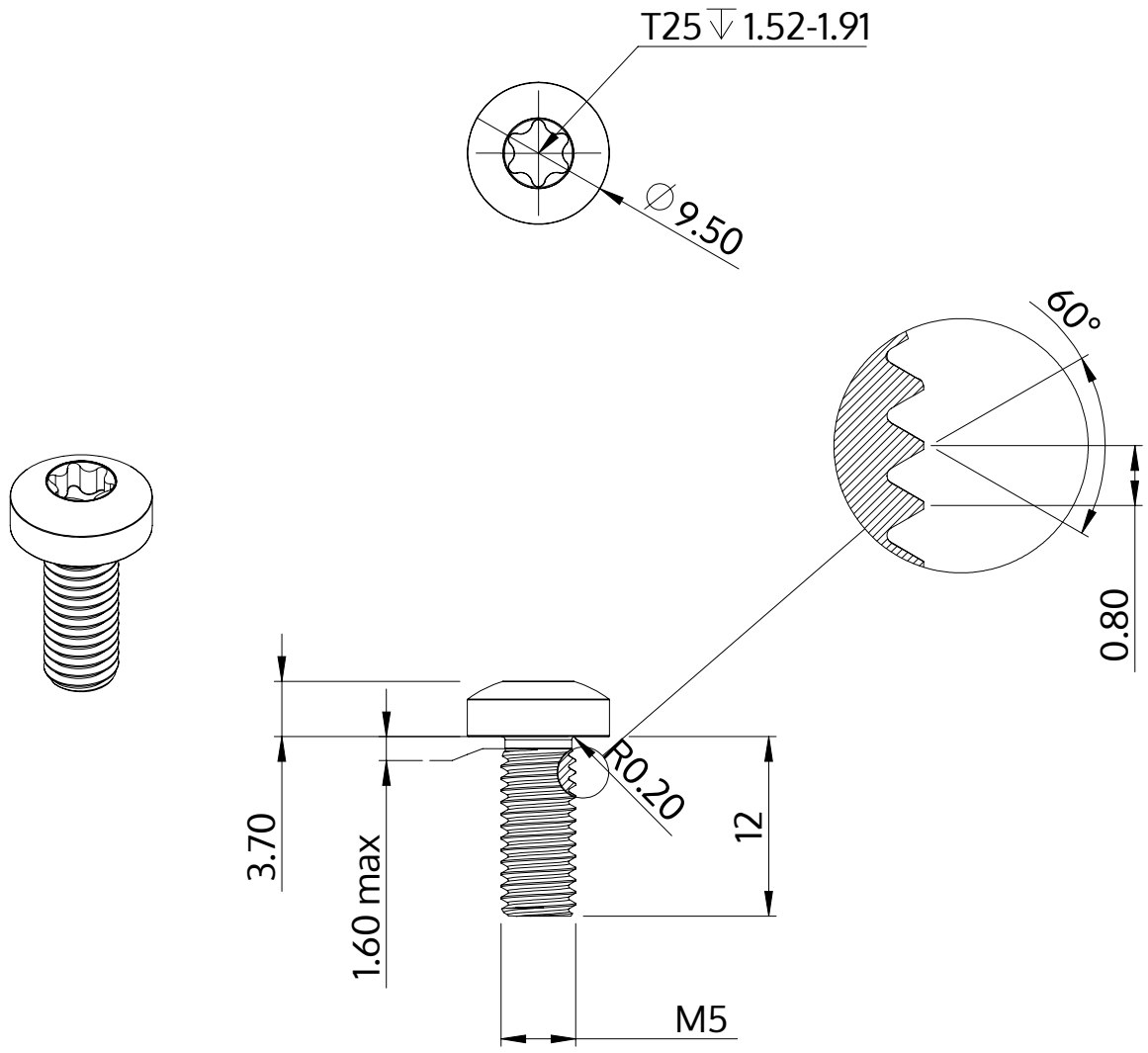

Beschreibung	STM39 5.0x12.0 - T25
Werkstoff	Edelstahl A2
Oberfläche	blank, gebeizt und passiviert
Gewicht	2.801 kg / 1000 Stück

SCREWERK	**STM390500120E**	
Metrische Zeichnung A4	Skalierung None:1	2024-04