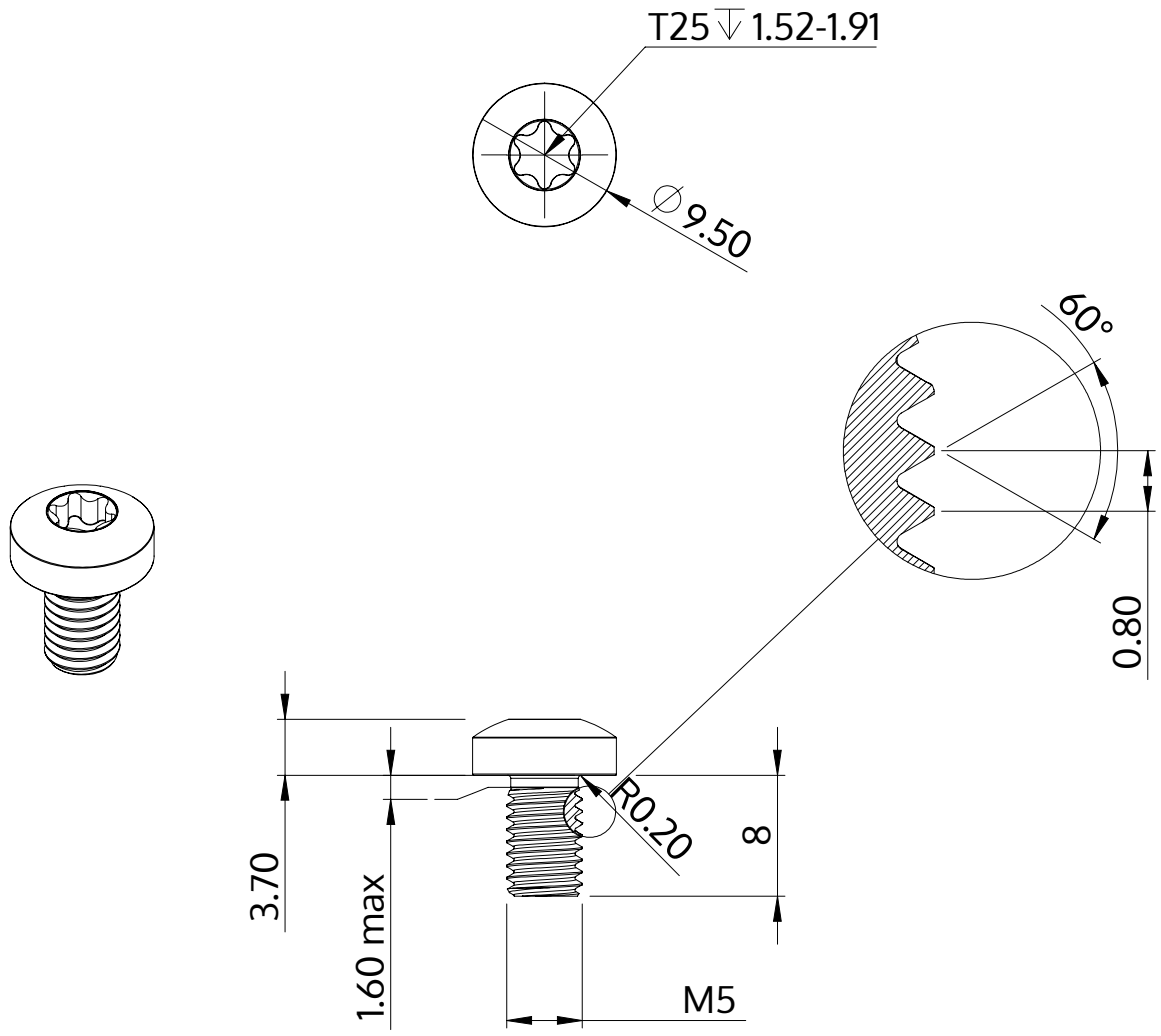

Описание	STM39 5.0x8.0 - T25
Материал	сталь, упрочненная
Поверхность	Оцинковка 5-7µm, термообработка,синий / прозрачный пассивация
Вес	2.314 kg / 1000 Штука

SCREWERK	**STM390500080S**	
Метрический чертеж A4	Шкала 2:1	2024-10