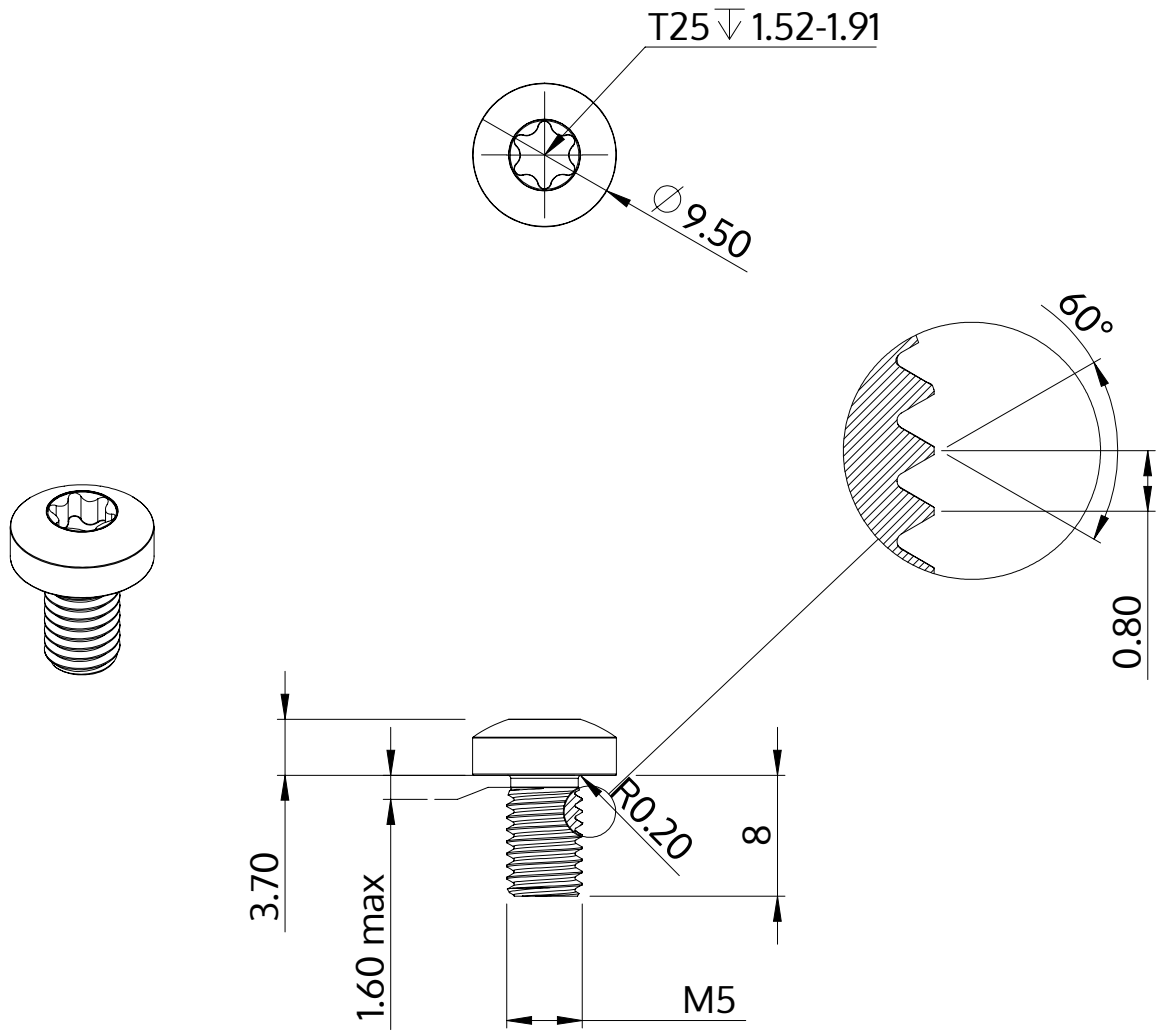

Описание	STM39 5.0x8.0 - T25
Материал	стомана, закалена
Повърхност	Цинково покритие 5-7 µm,топлинна обработка, синьо / прозрачно пасивиране
Тегло	2.314 kg / 1000 Бройка

SCREWERK	**STM390500080S**	
Метричен дизайн A4	Мащаб 2:1	2024-10