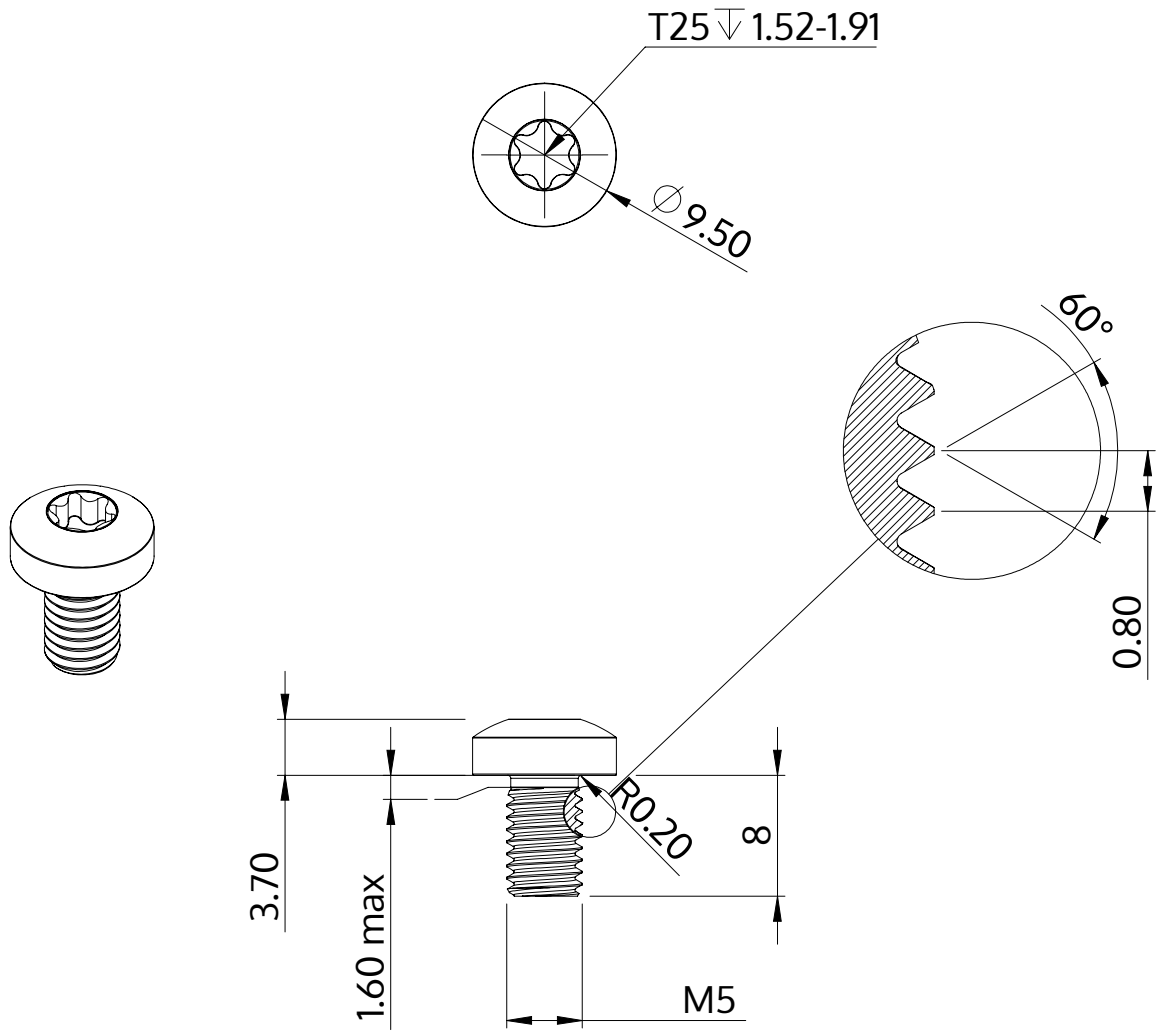

Descrição	STM39 5.0x8.0 - T25
Material	inox A2
Superfície	Decapado e passivado
Peso	2.314 kg / 1000 peças

SCREWERK	**STM390500080E**	
Desenho Métrico A4	Escala None:1	2024-04