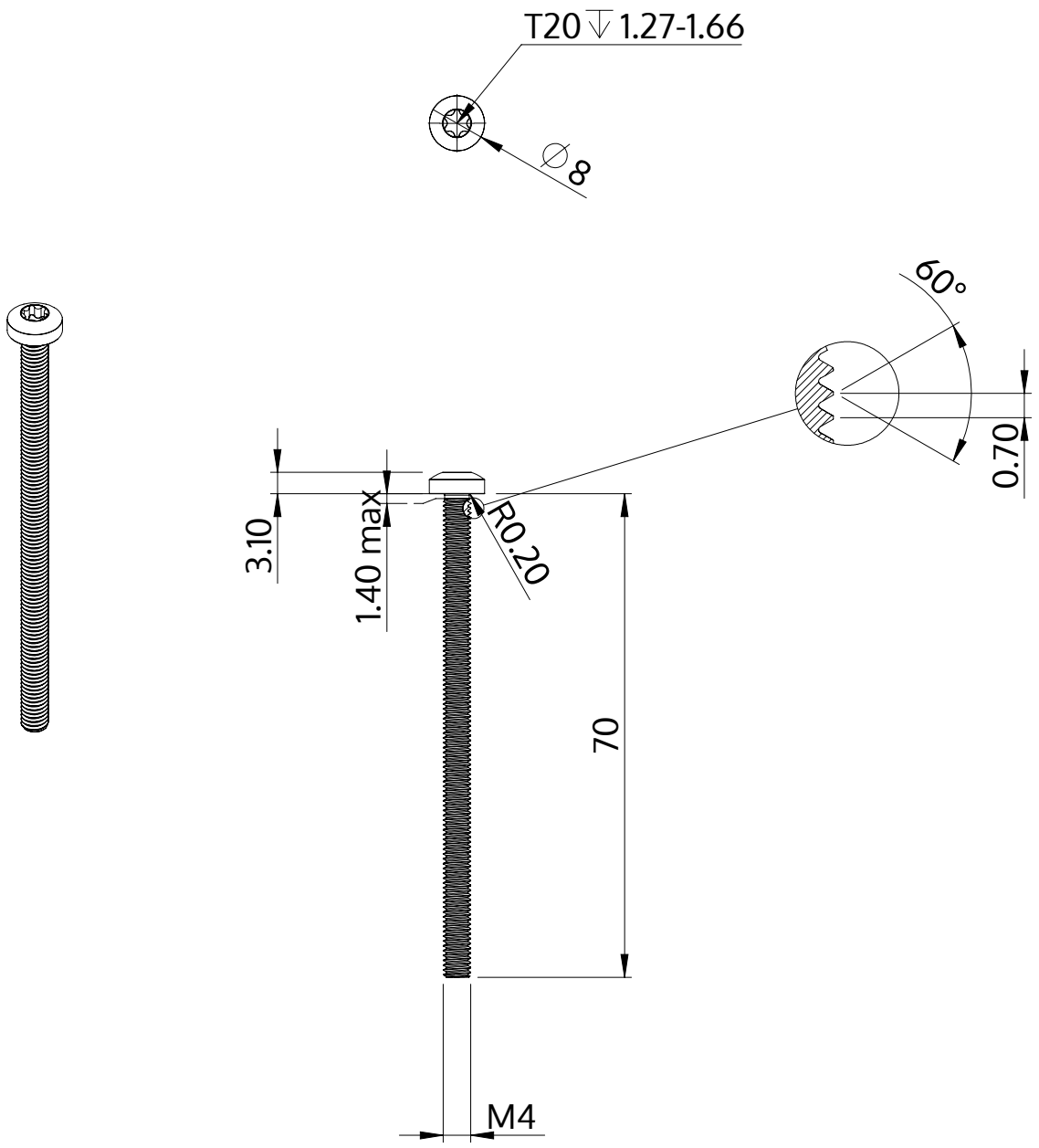

Beschrijving	STM39 4.0x70.0 - T20
Materiaal	veredeld staal
Oppervlak	ZnNi zwart-gepassiveerd, getempert, verzegeld
Gewicht	5.844 kg / 1000 stuk

SCREWERK	**STM390400700B**	
Metrische tekening A4	Schaal 2:1	2024-10