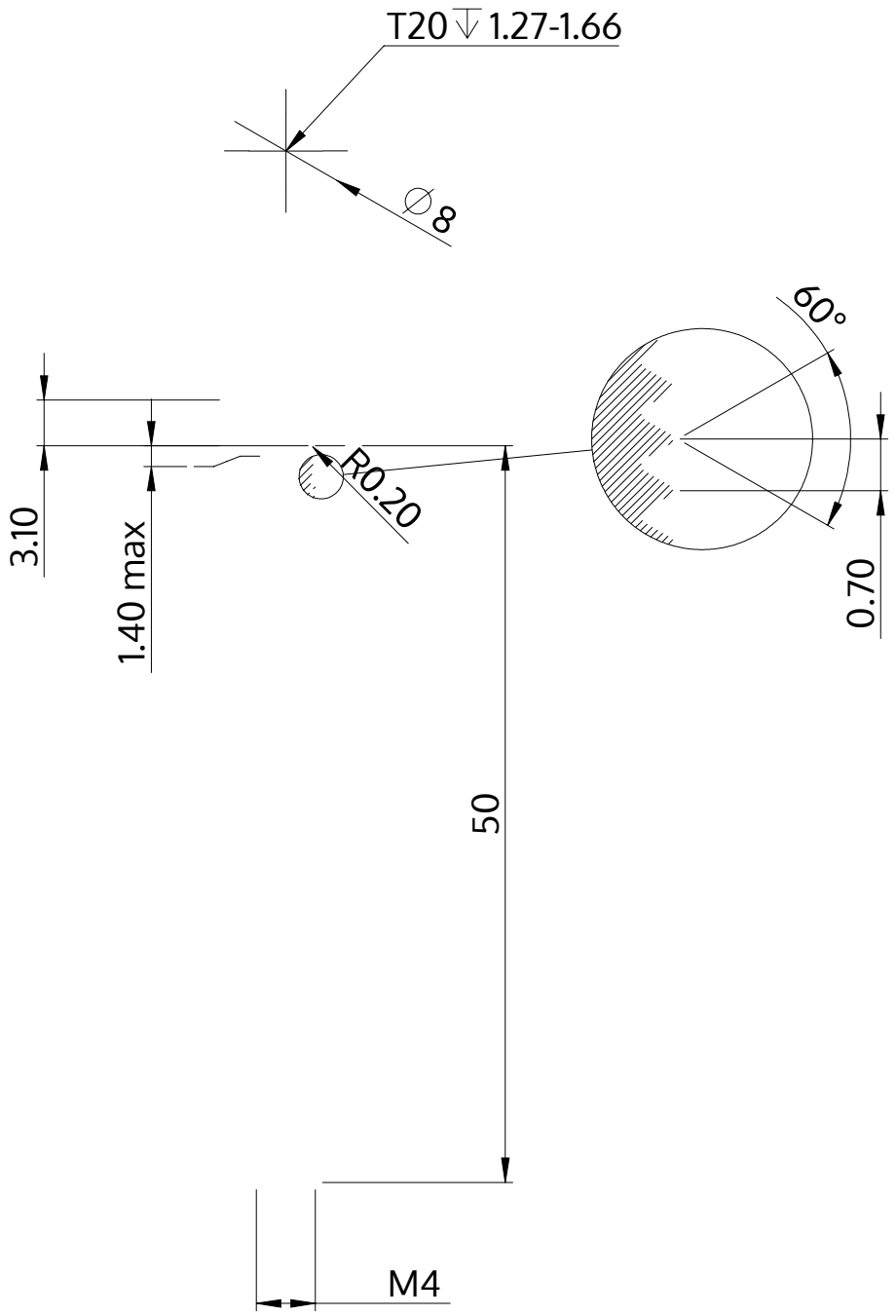

Descrizione	STM39 4.0x50.0 - T20
Materiale	acciaio, temprato
Superficie	zincato 5-7 micron, ricotto, blu / trasparente passivato
Peso	4.412 kg / 1000 pezzi

SCREWERK	**STM390400500S**	
Disegno metrico A4	Scala 2:1	2024-10