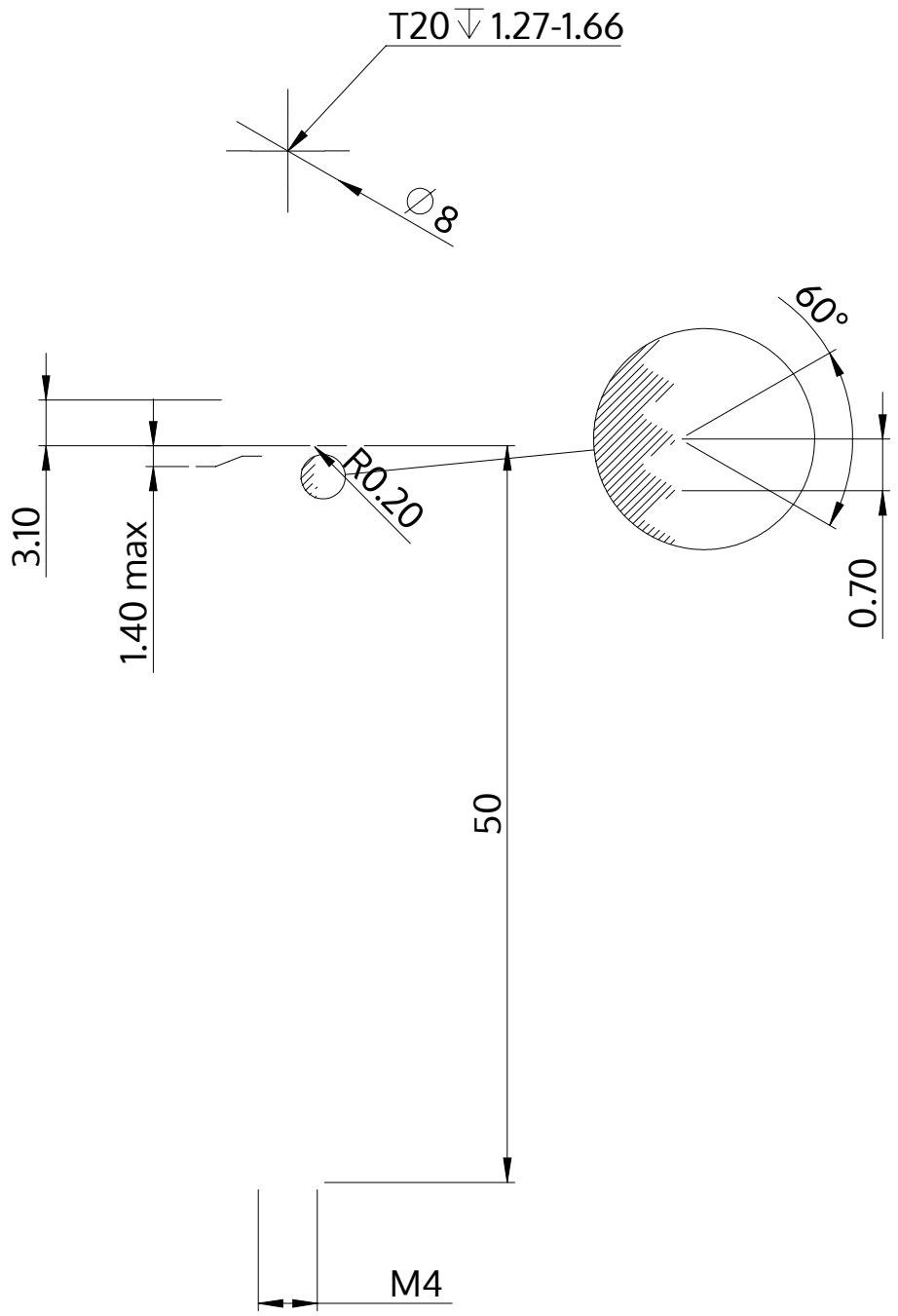

Açıklaması	STM39 4.0x50.0 - T20
Malzeme	Çelik, sertleştirilmiş
Kaplama	ZnNi siyah-pasifleştirilmiştir, temperlenmistir, kaplanmış
Ağırlık	4.412 kg / 1000 Adet

SCREWERK	**STM390400500B**	
Metrik çizim A4	Ölçeklendirme None:1	2024-04