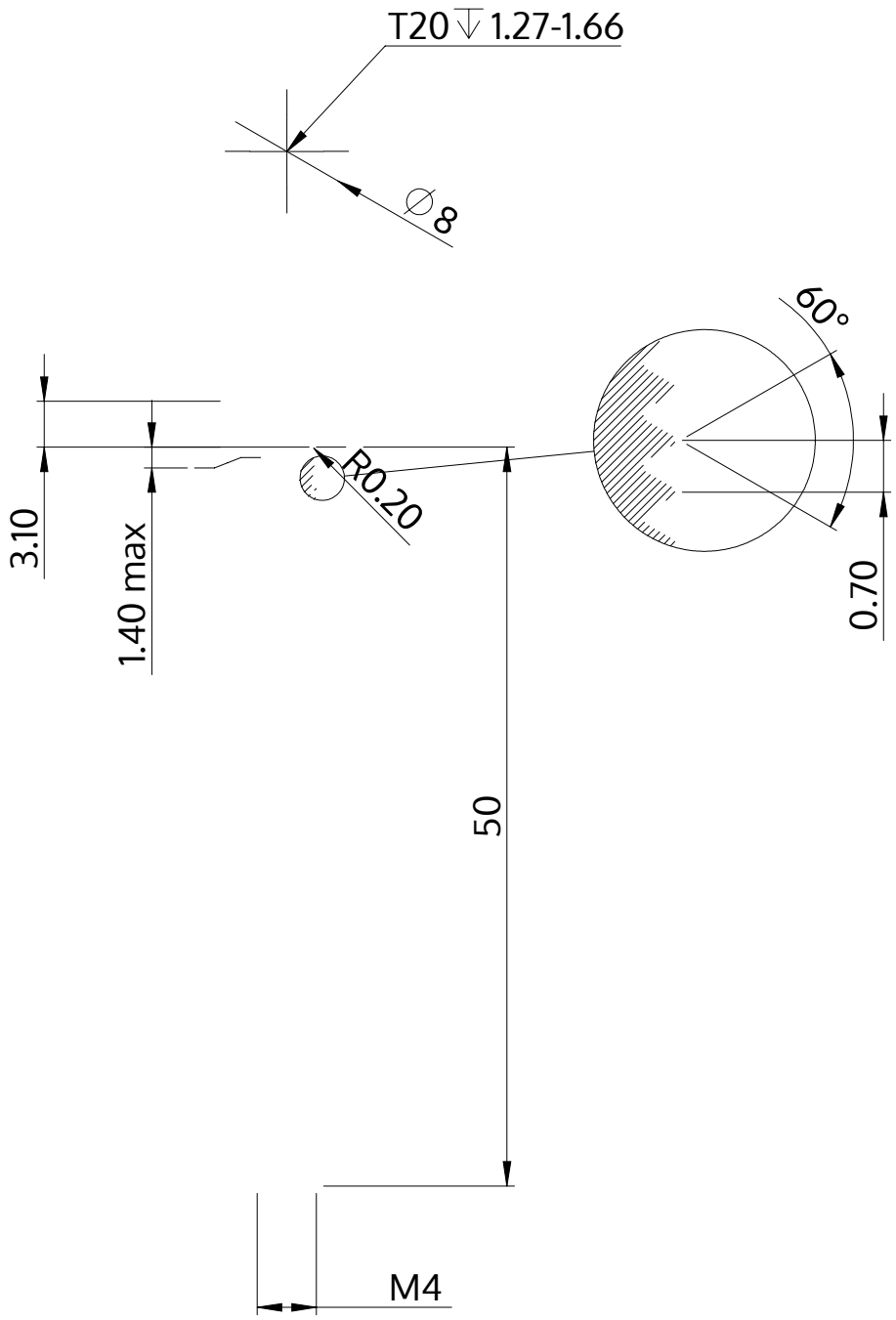

Beskrivelse	STM39 4.0x50.0 - T20
Materiale	Stål, forædlet
Overflade	ZnNi sort-passiveret, tempret, forseglet
Vægt	4.412 kg / 1000 stykke

SCREWERK	**STM390400500B**	
Metrisk tegning A4	Skalering 2:1	2024-10