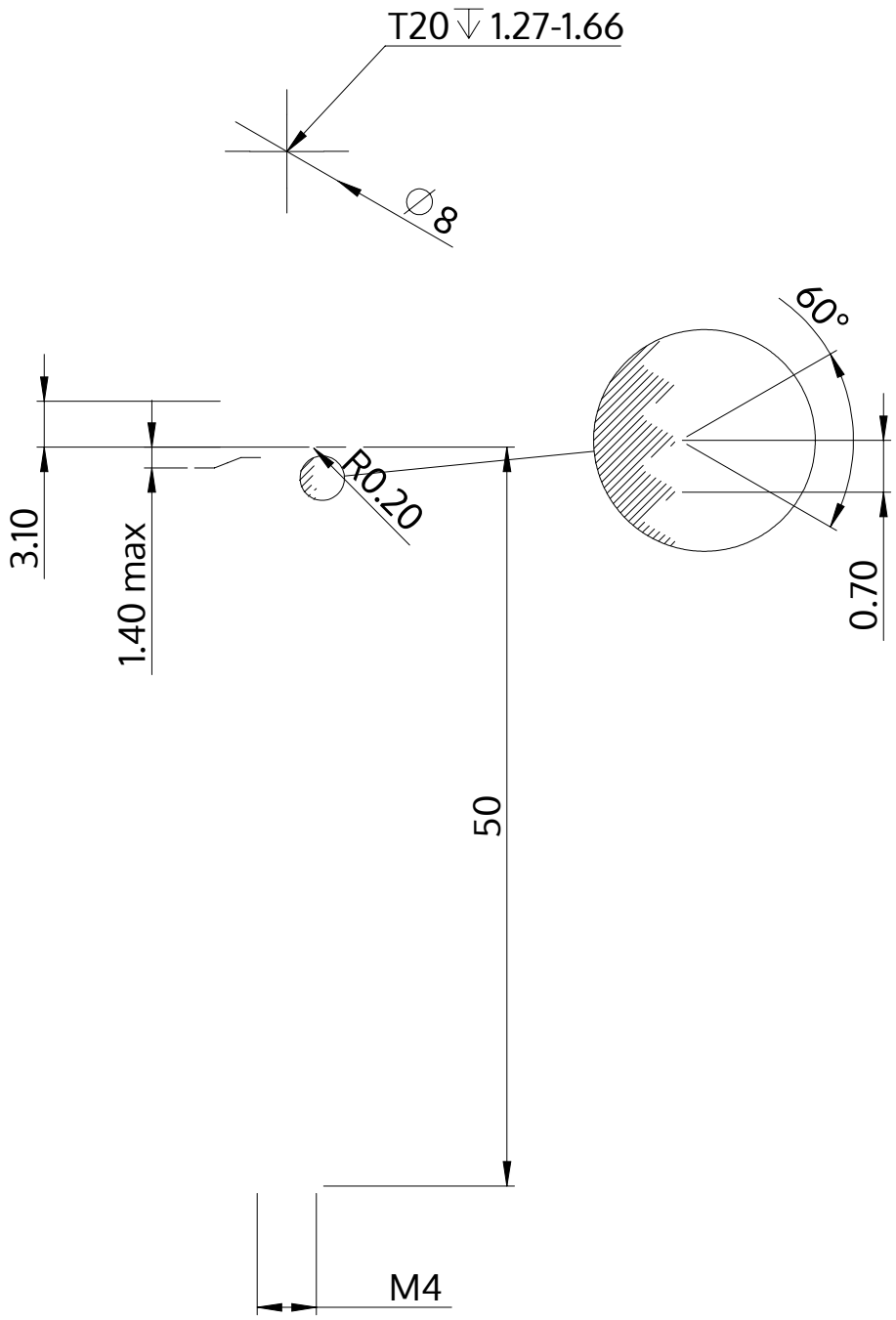

Popis	STM39 4.0x50.0 - T20
Materiál	Temperovaná ocel
Povrch	ZiNi černá-pasivovaná+temperovaná+utěsněná
Hmotnost	4.412 kg / 1000 Kus

SCREWERK	**STM390400500B**	
Metric výkres A4	Měřítko 2:1	2024-10