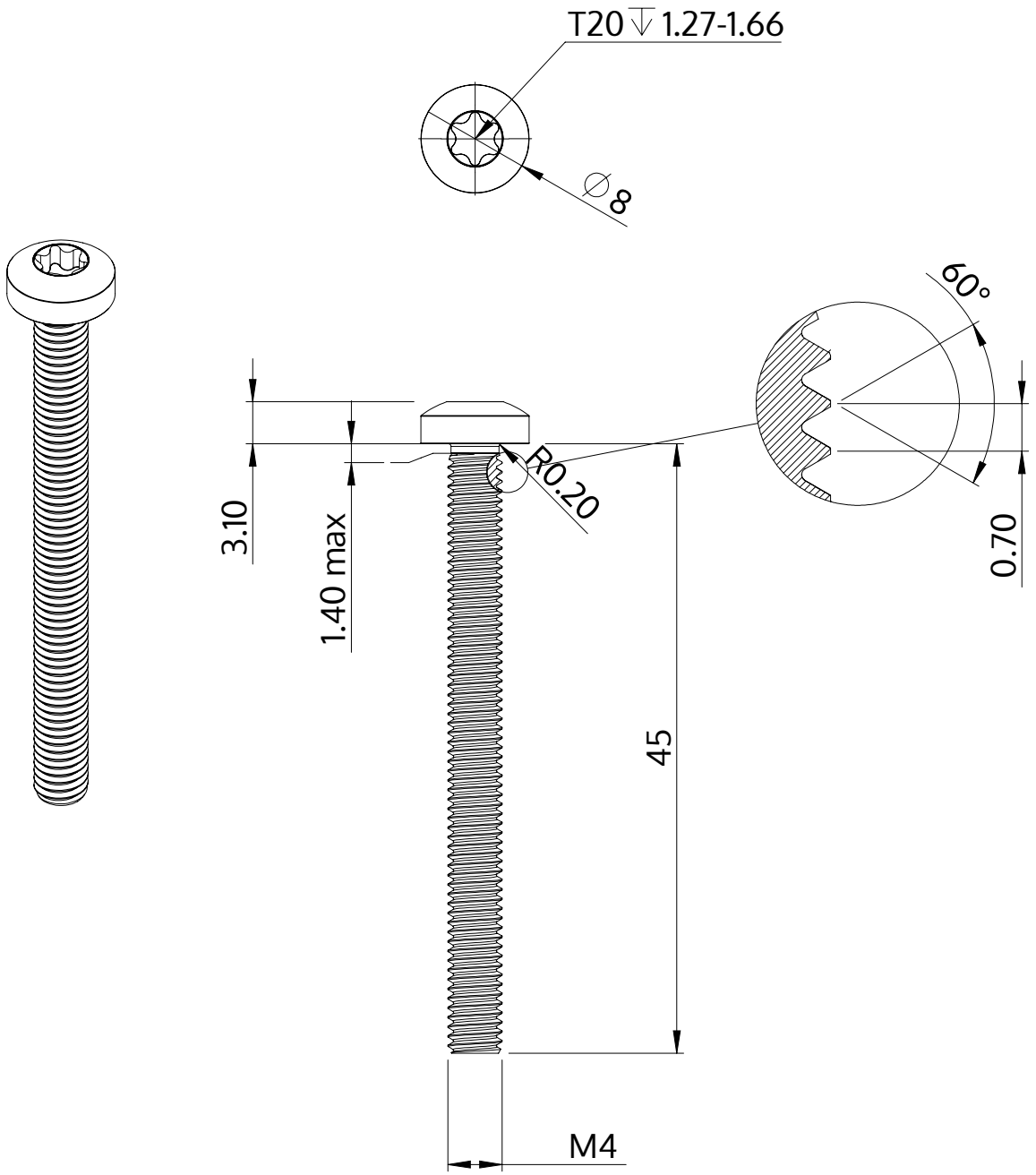

Beschrijving	STM39 4.0x45.0 - T20
Materiaal	veredeld staal
Oppervlak	verzinkt 5-7 µm, getempert, blauw / transparant gepassiveerd
Gewicht	4.054 kg / 1000 stuk

SCREWERK	**STM390400450S**	
Metrische tekening A4	Schaal 2:1	2024-10