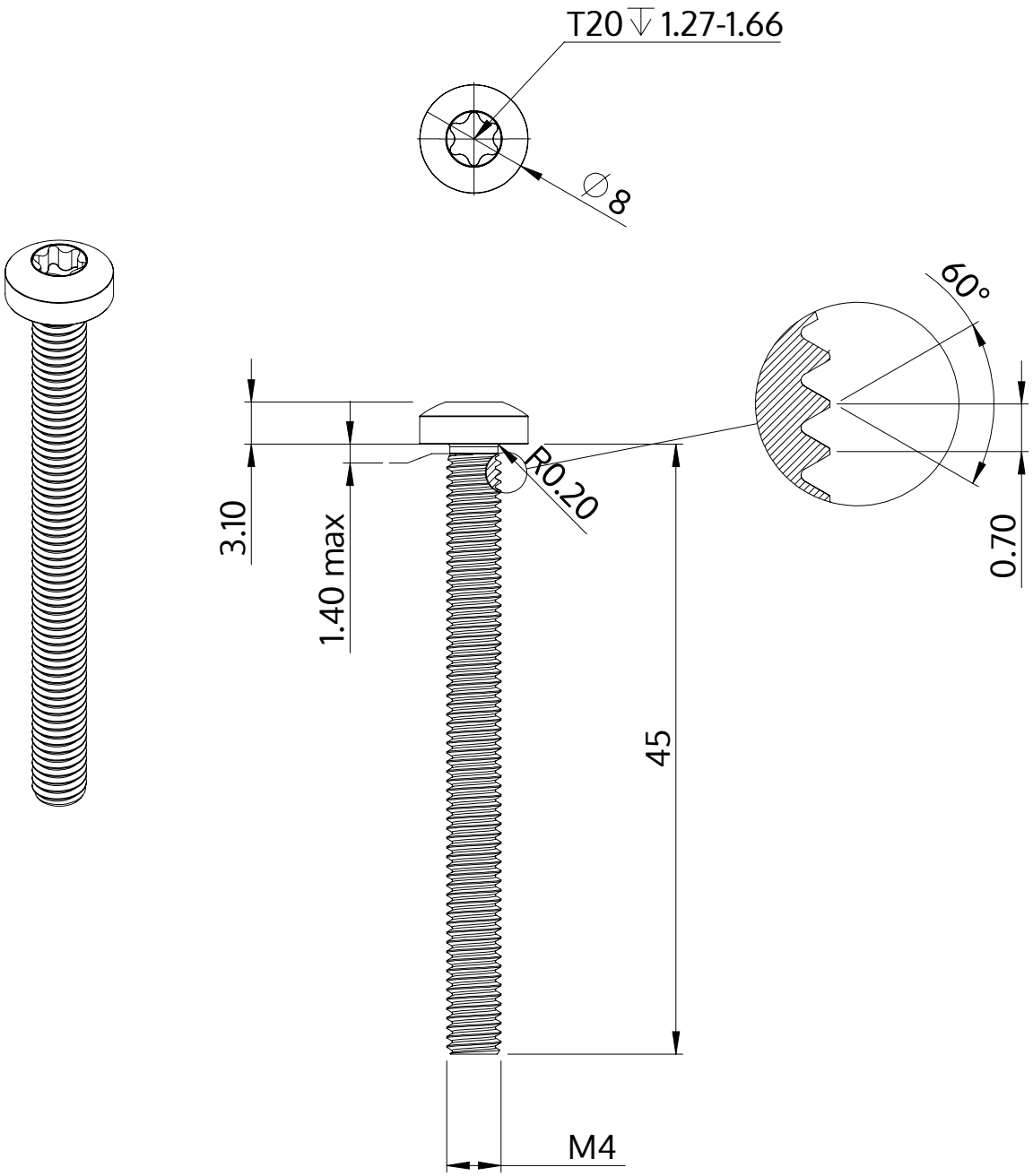

Beskrivelse	STM39 4.0x45.0 - T20
Materiale	Stål, forædlet
Overflade	galvaniseret 5-7 µm, tempret, blå / transparent passiveret
Vægt	4.054 kg / 1000 stykke

SCREWERK	**STM390400450S**	
Metrisk tegning A4	Skalering 2:1	2024-10