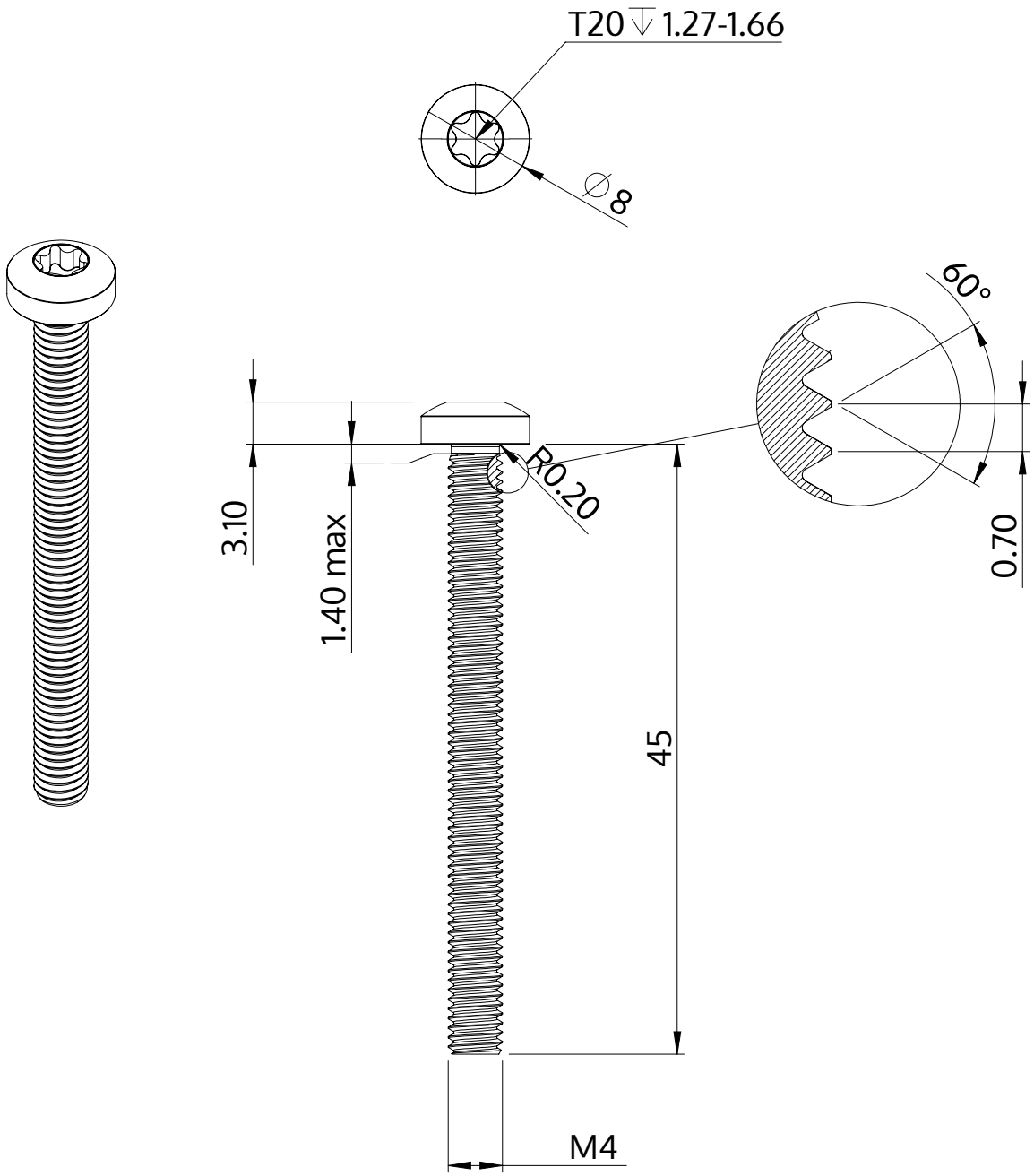

Описание	STM39 4.0x45.0 - T20
Материал	стомана, закалена
Повърхност	Цинково покритие 5-7 µm,топлинна обработка, синьо / прозрачно пасивиране
Тегло	4.054 kg / 1000 Бройка

SCREWERK	**STM390400450S**	
Метричен дизайн A4	Мащаб 2:1	2024-10