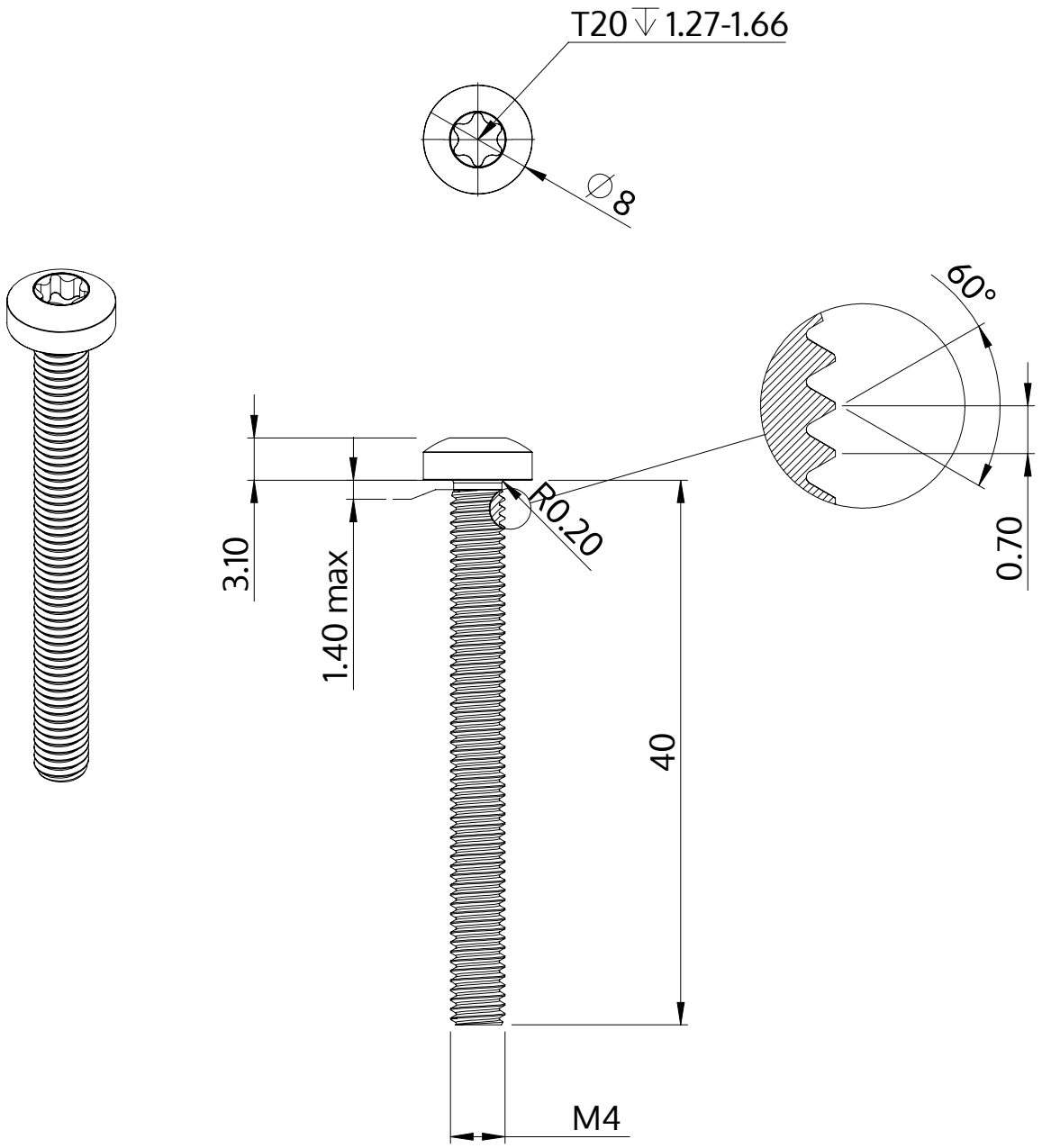

Açıklaması	STM39 4.0x40.0 - T20
Malzeme	Paslanmaz Çelik A2
Kaplama	Parlak, cilalanmış ve pasifleştirilmiştir
Ağırlık	3.696 kg / 1000 Adet

SCREWERK	**STM390400400E**	
Metrik çizim A4	Ölçeklendirme 2:1	2024-10