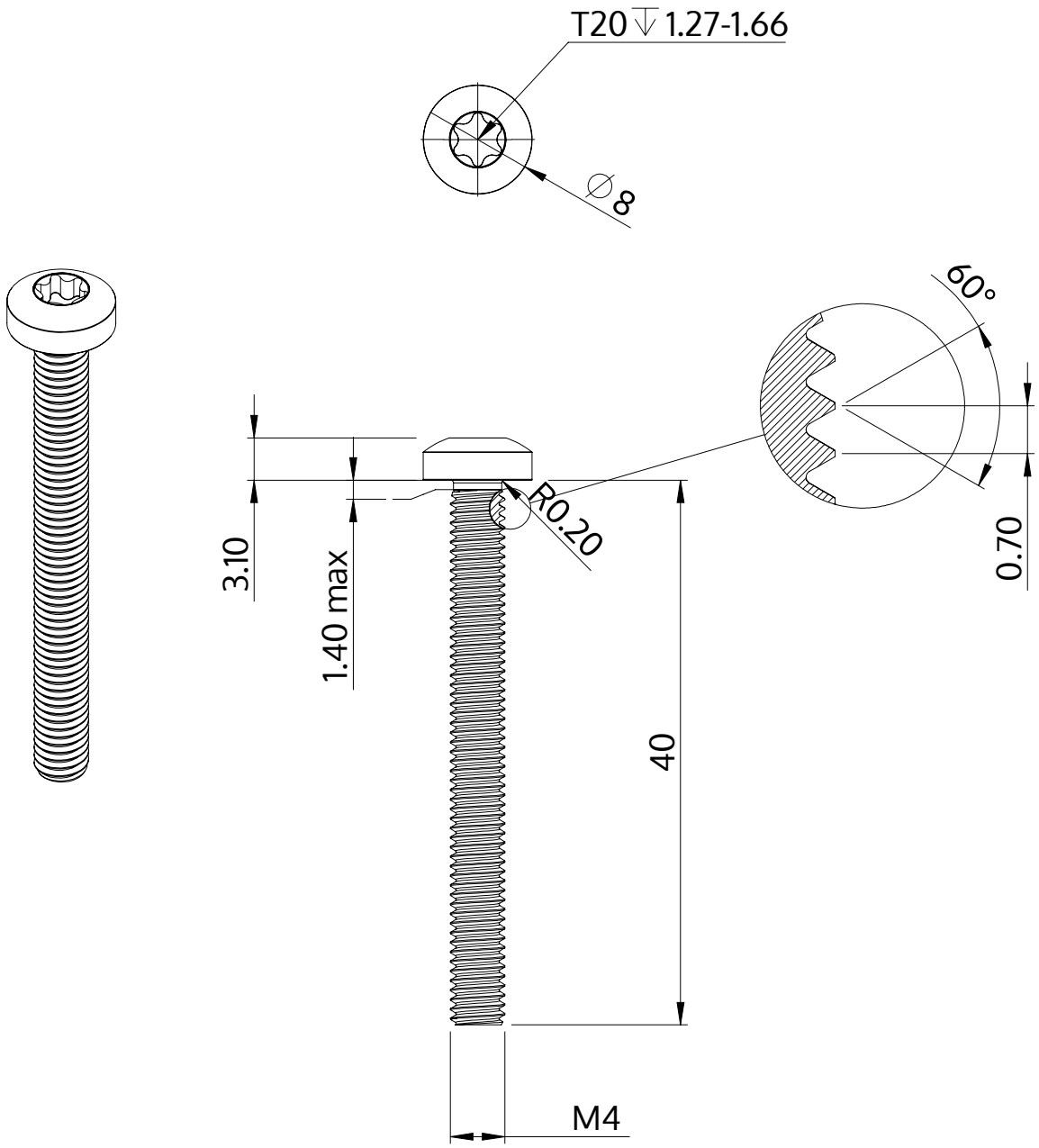

Beschreibung	STM39 4.0x40.0 - T20
Werkstoff	Edelstahl A2
Oberfläche	blank, gebeizt und passiviert
Gewicht	3.696 kg / 1000 Stück

SCREWERK	**STM390400400E**	
Metrische Zeichnung A4	Skalierung 2:1	2024-10