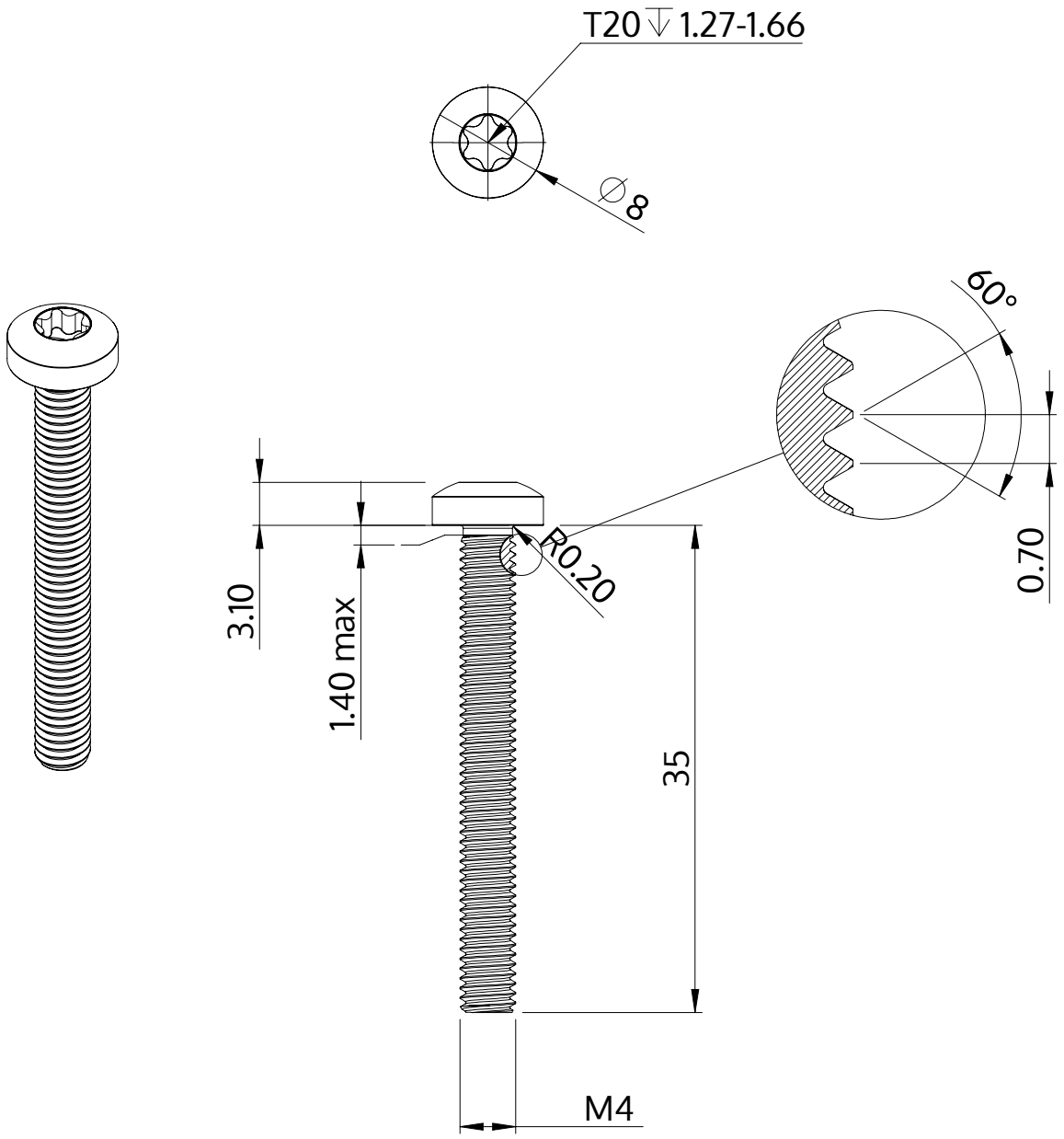

Beschreibung	STM39 4.0x35.0 - T20
Werkstoff	Stahl, vergütet
Oberfläche	verzinkt 5-7 µm, getempert, blau / transparent passiviert
Gewicht	3.339 kg / 1000 Stück

SCREWERK	**STM390400350S**	
Metrische Zeichnung A4	Skalierung 2:1	2024-10