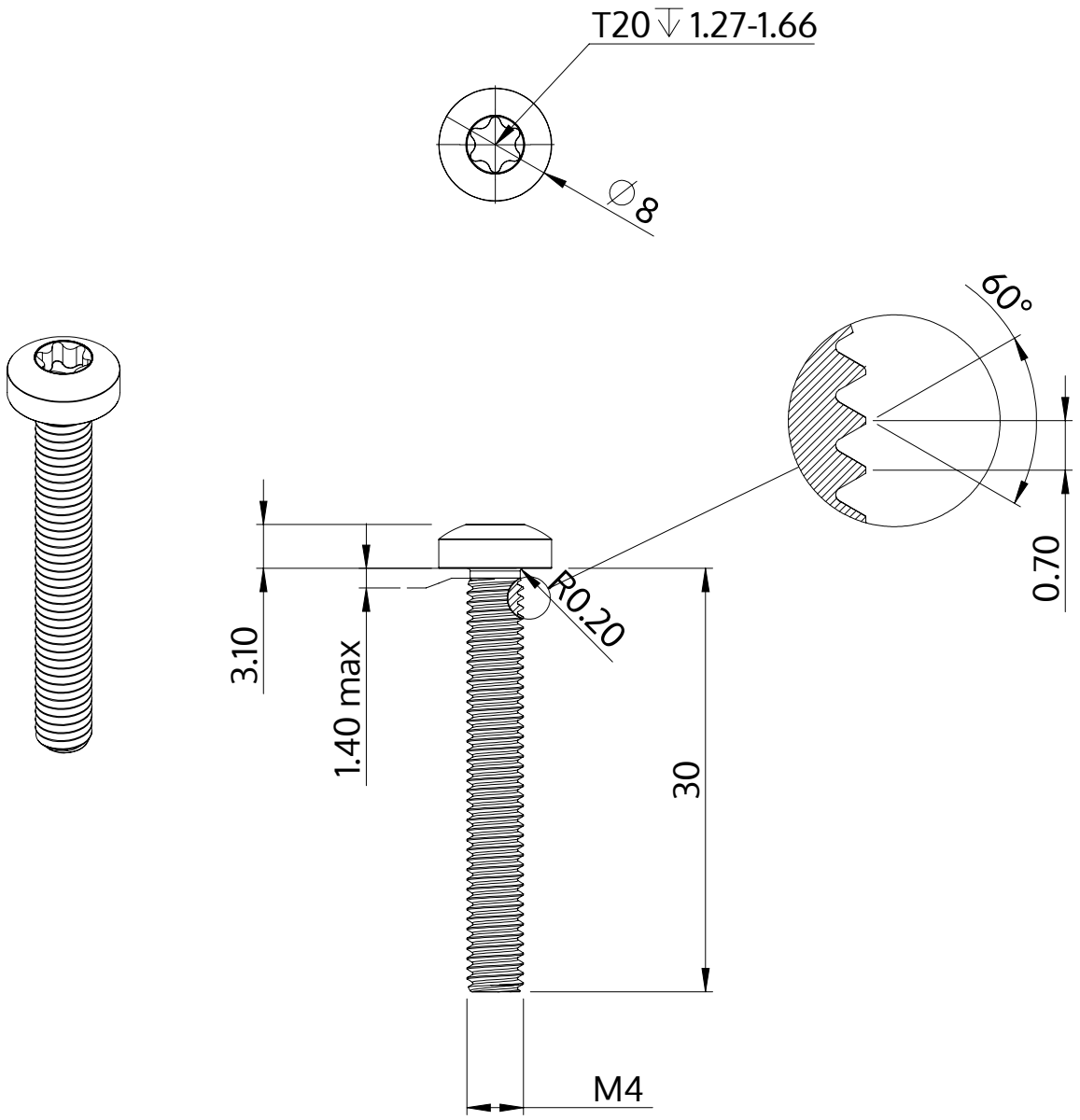

Description	STM39 4.0x30.0 - T20
Matière	Acier,trempé et revenu
Surface	zinguée 5-7 µm,recuit, bleue / passivée avec transparence
Poids	2.981 kg / 1000 Unité

SCREWERK	**STM390400300S**	
Dessin métrique A4	Redimensionner 2:1	2024-10