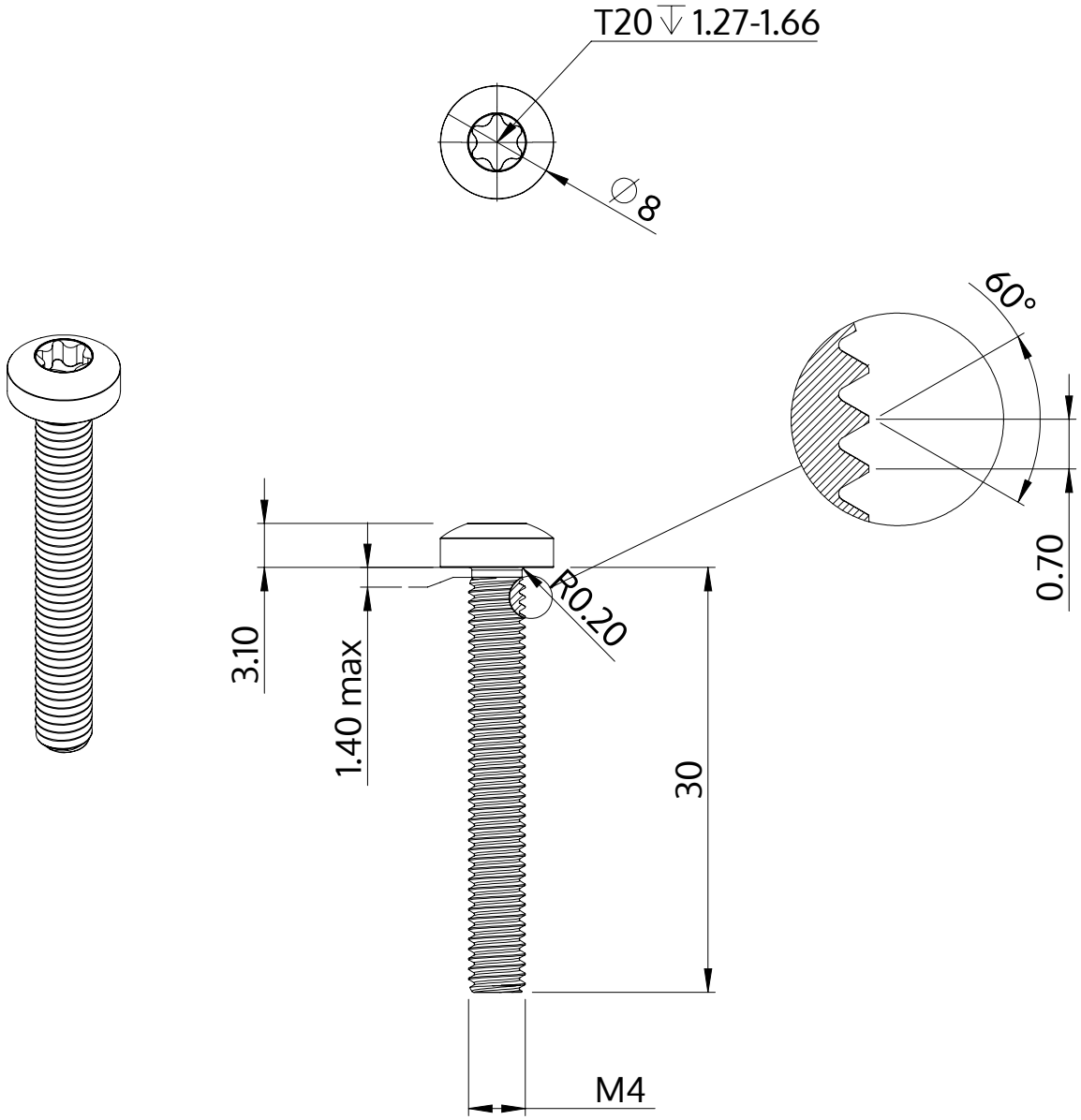

Beskrivning	STM39 4.0x30.0 - T20
Material	rostfritt stål A2
Yta	blank och passiviserad
Vikt	2.981 kg / 1000 styck

SCREWERK	**STM390400300E**	
Metrisk skiss A4	Skala None:1	2024-04