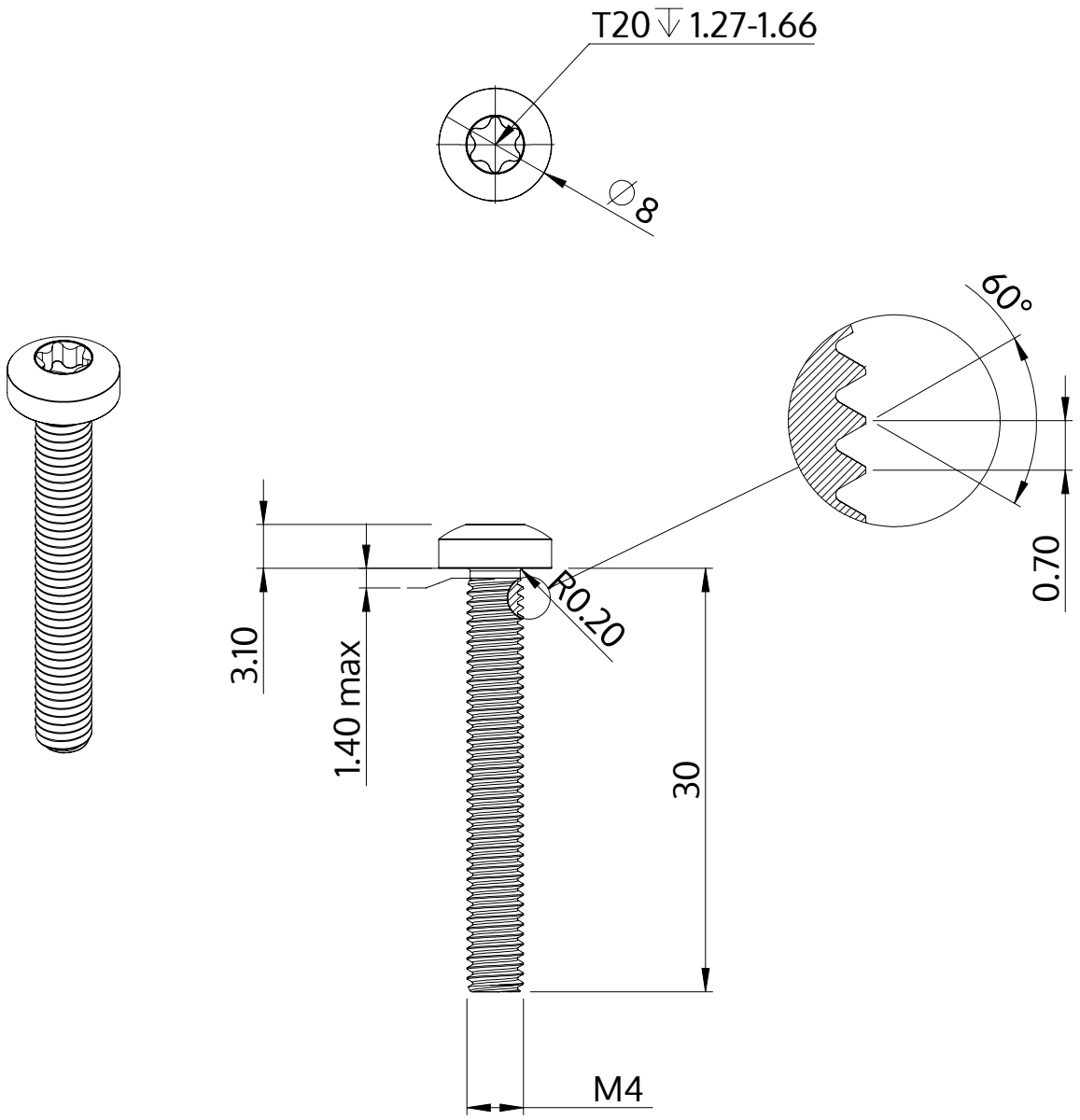

Description	STM39 4.0x30.0 - T20
Matière	acier inoxydable A2
Surface	brillant décapé et passivé
Poids	2.981 kg / 1000 Unité

SCREWERK	**STM390400300E**	
Dessin métrique A4	Redimensionner 2:1	2024-10