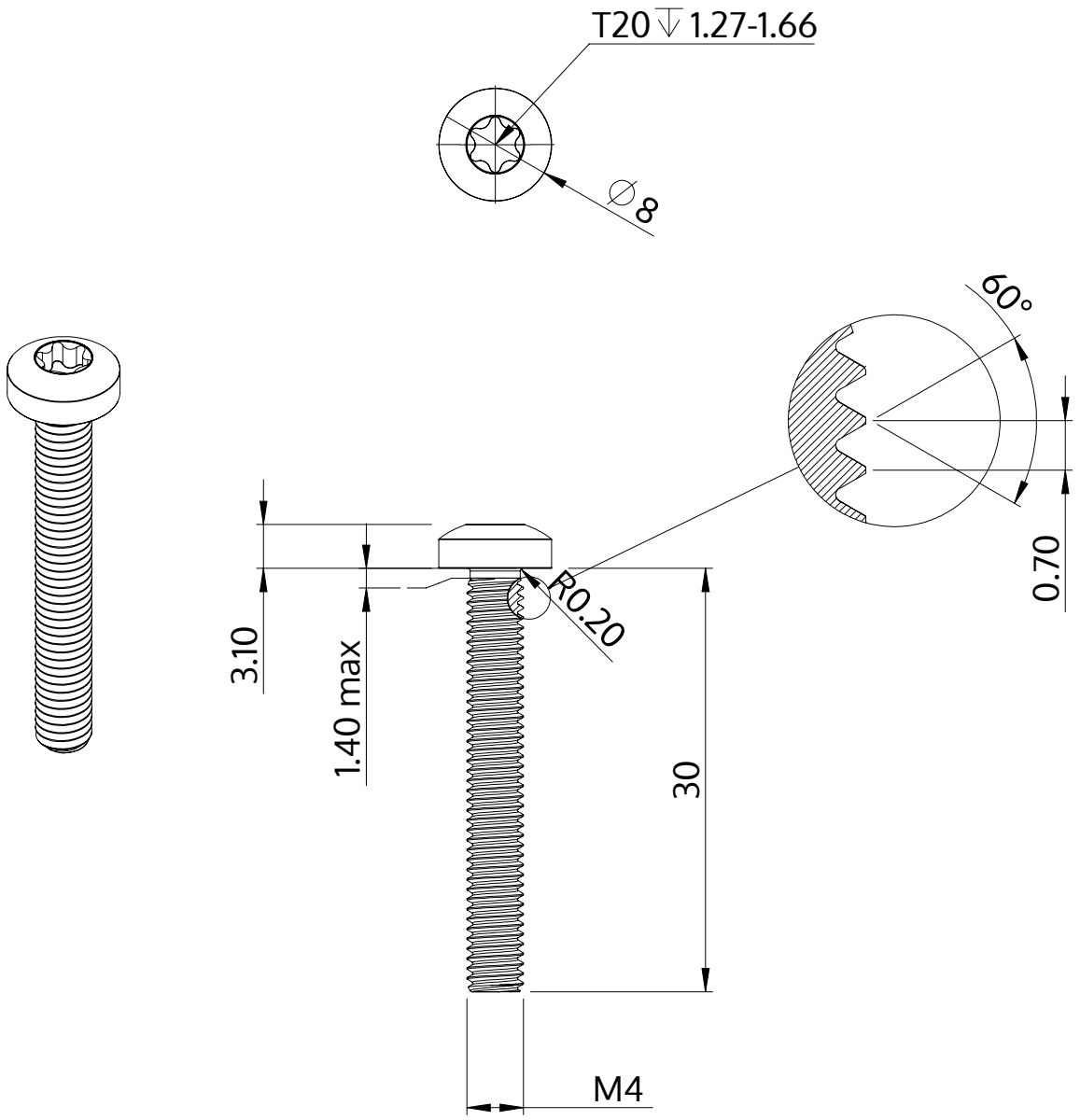

Opis	STM39 4.0x30.0 - T20
Materiał	Stal, hartowana
Powierzchnia	ZiNi czarna-pasywowana, temperowana, uszczelniona
Waga	2.981 kg / 1000 sztuk

SCREWERK	**STM390400300B**	
Rysunek metryczny A4	Skala 2:1	2024-10