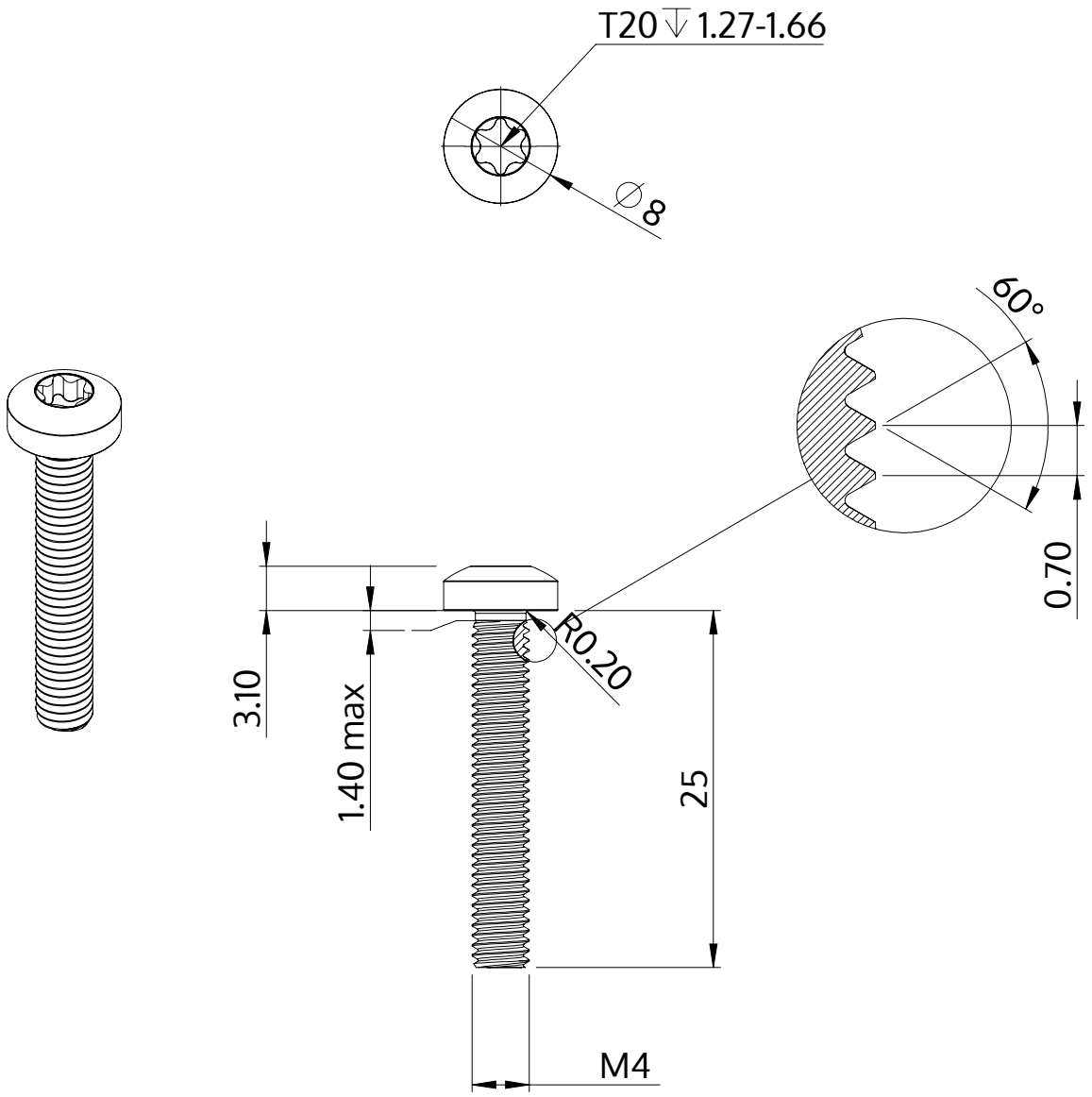

Beschreibung	STM39 4.0x25.0 - T20
Werkstoff	Stahl, vergütet
Oberfläche	verzinkt 5-7 µm, getempert, blau / transparent passiviert
Gewicht	2.623 kg / 1000 Stück

SCREWERK	**STM390400250S**	
Metrische Zeichnung A4	Skalierung 2:1	2024-10