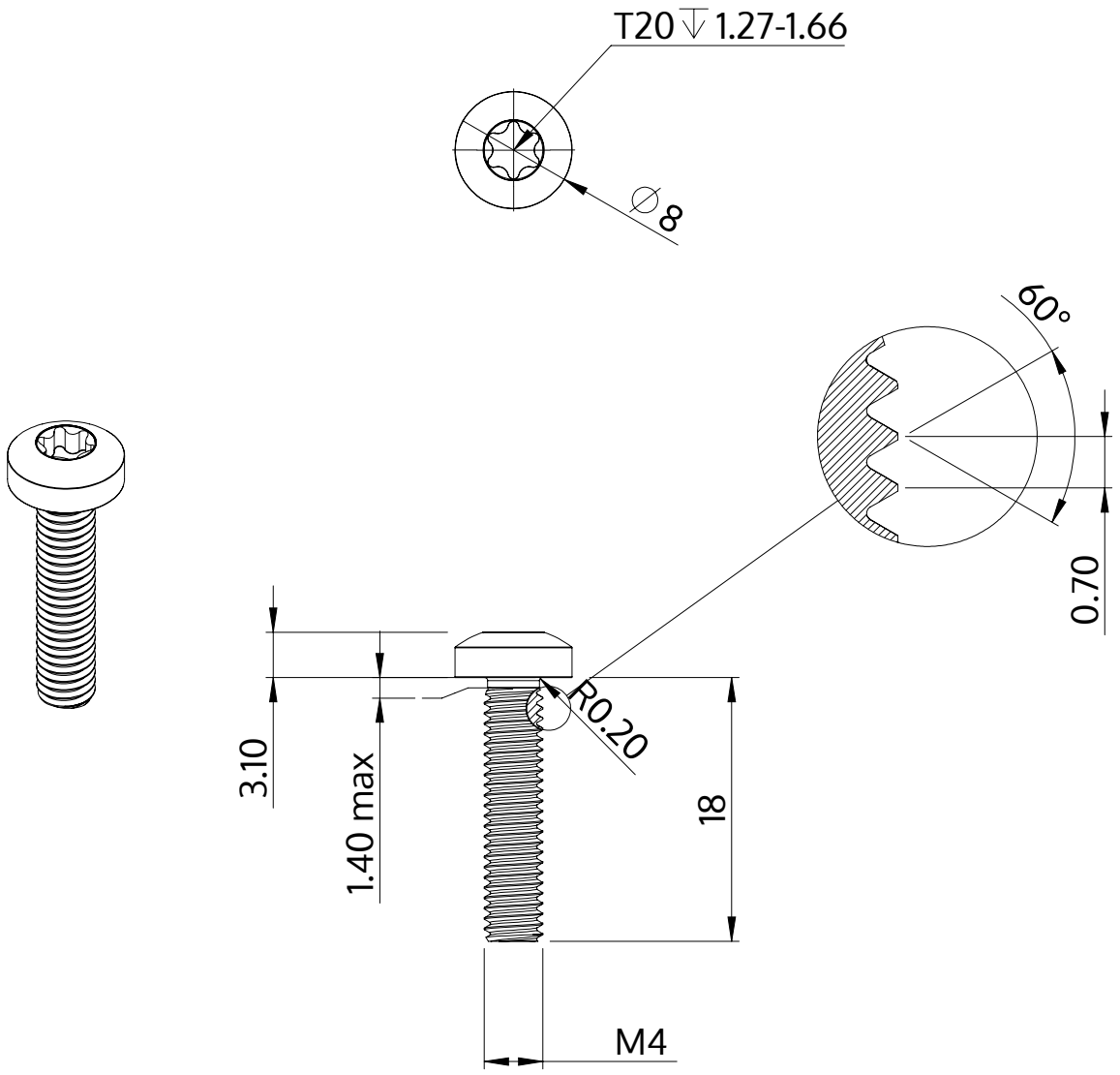


| | |
|---|---|
| Beskrivelse | STM39 4.0x18.0 - T20 |
| Materiale | Stål, forædlet |
| Overflade | galvaniseret 5-7 µm, tempret, blå / transparent passiveret |
| Vægt | 2.122 kg / 1000 stykke |

| | | |
|---|---|---|
| SCREWERK | **STM390400180S** | |
| Metrisk tegning A4 | Skalering 2:1 | 2024-10 |