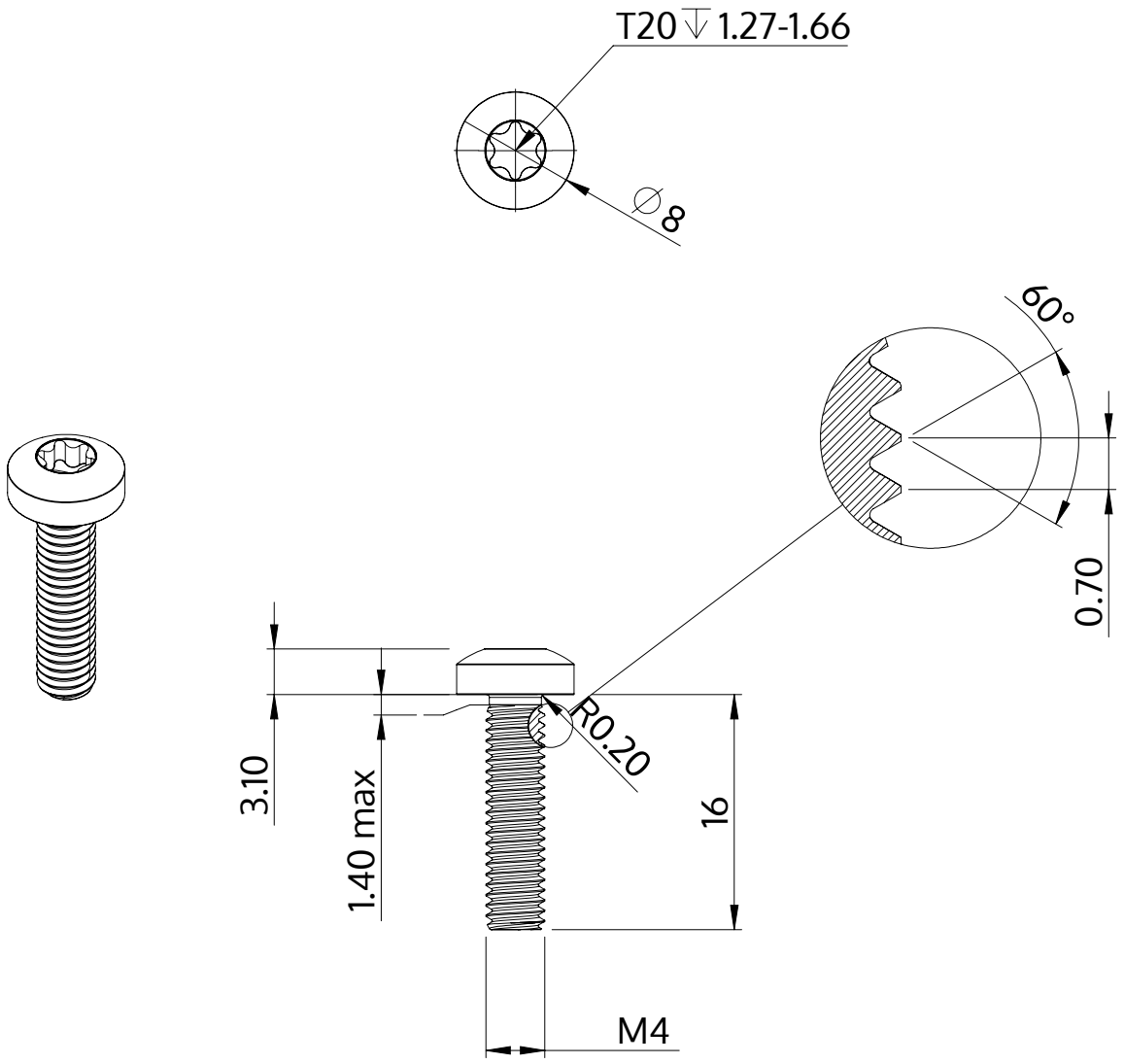

Açıklaması	STM39 4.0x16.0 - T20
Malzeme	Çelik, sertleştirilmiş
Kaplama	galvanizli 5-7 µm, temperliö mavi / şeffaf pasifleştirilmiştir
Ağırlık	1.979 kg / 1000 Adet

SCREWERK	**STM390400160S**	
Metrik çizim A4	Ölçeklendirme 2:1	2024-10