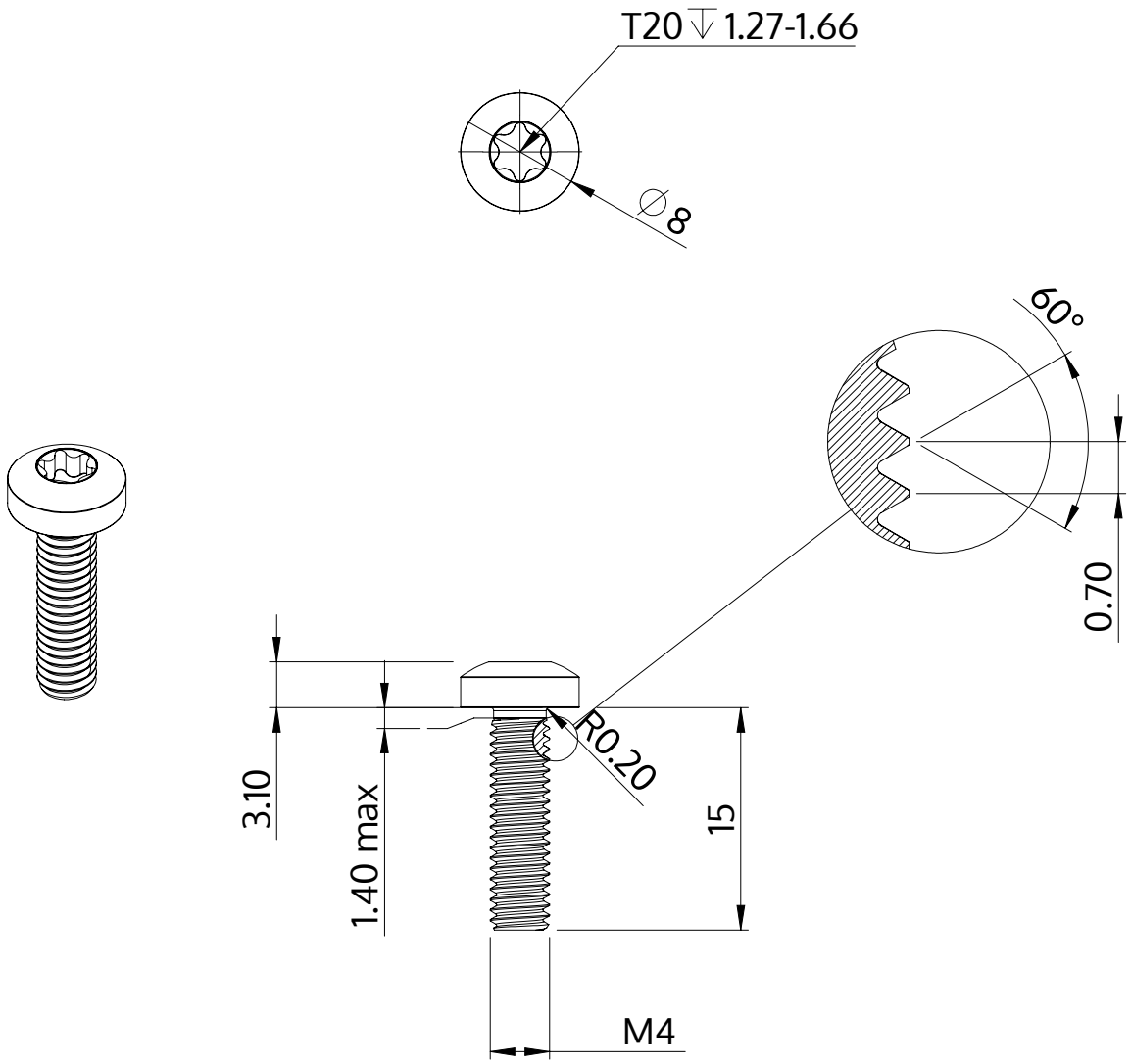

Descrizione	STM39 4.0x15.0 - T20
Materiale	acciaio, temprato
Superficie	zincato 5-7 micron, ricotto, blu / trasparente passivato
Peso	1.907 kg / 1000 pezzi

SCREWERK	**STM390400150S**	
Disegno metrico A4	Scala None:1	2024-04