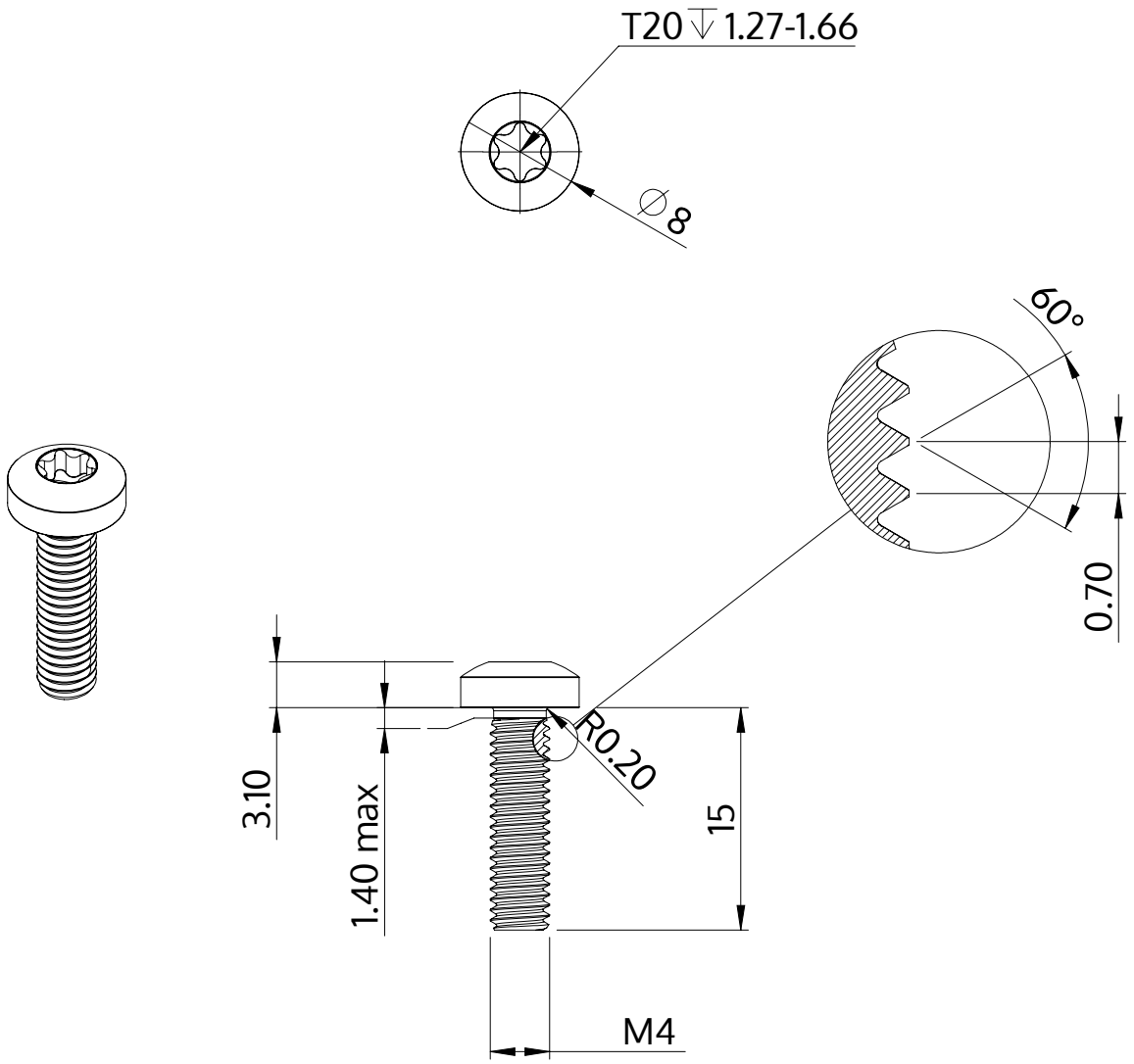

Descriere	STM39 4.0x15.0 - T20
Material	oțel, călit
Exterior	zincat, Nichelat, pasivat negru / nu conține Cr-VI, recopt, ermetizat
Greutate	1.907 kg / 1000 unități

SCREWERK	**STM390400150B**	
Desen metric A4	Scalarea None:1	2024-04