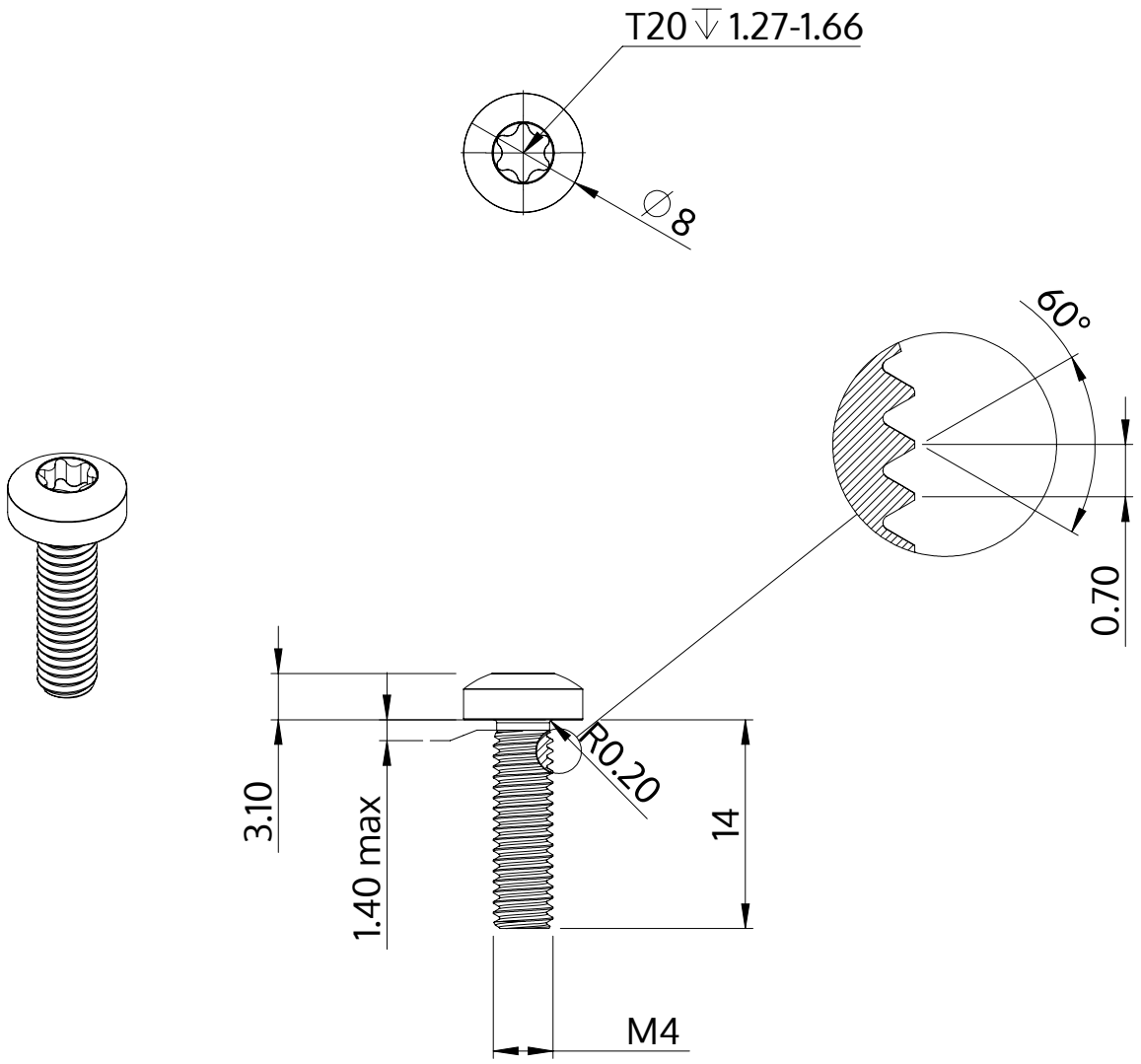

Beschrijving	STM39 4.0x14.0 - T20
Materiaal	roestvrij staal A2
Oppervlak	blank, geetst en gepassieveerd
Gewicht	1.835 kg / 1000 stuk

SCREWERK	**STM390400140E**	
Metrische tekening A4	Schaal 2:1	2024-10