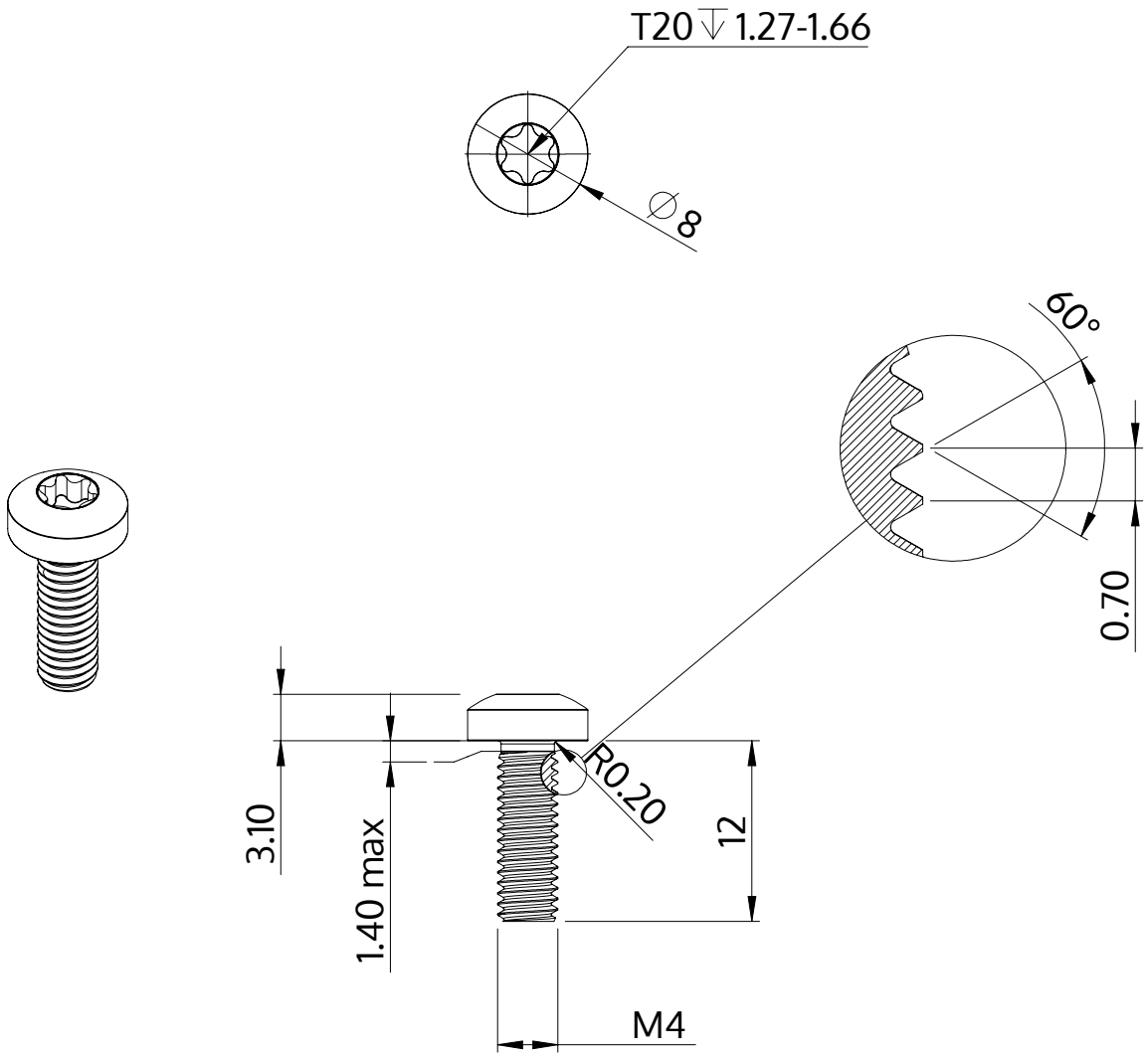

Description	STM39 4.0x12.0 - T20
Matière	acier inoxydable A2
Surface	brillant décapé et passivé
Poids	1.692 kg / 1000 Unité

SCREWERK	**STM390400120E**	
Dessin métrique A4	Redimensionner None:1	2024-04