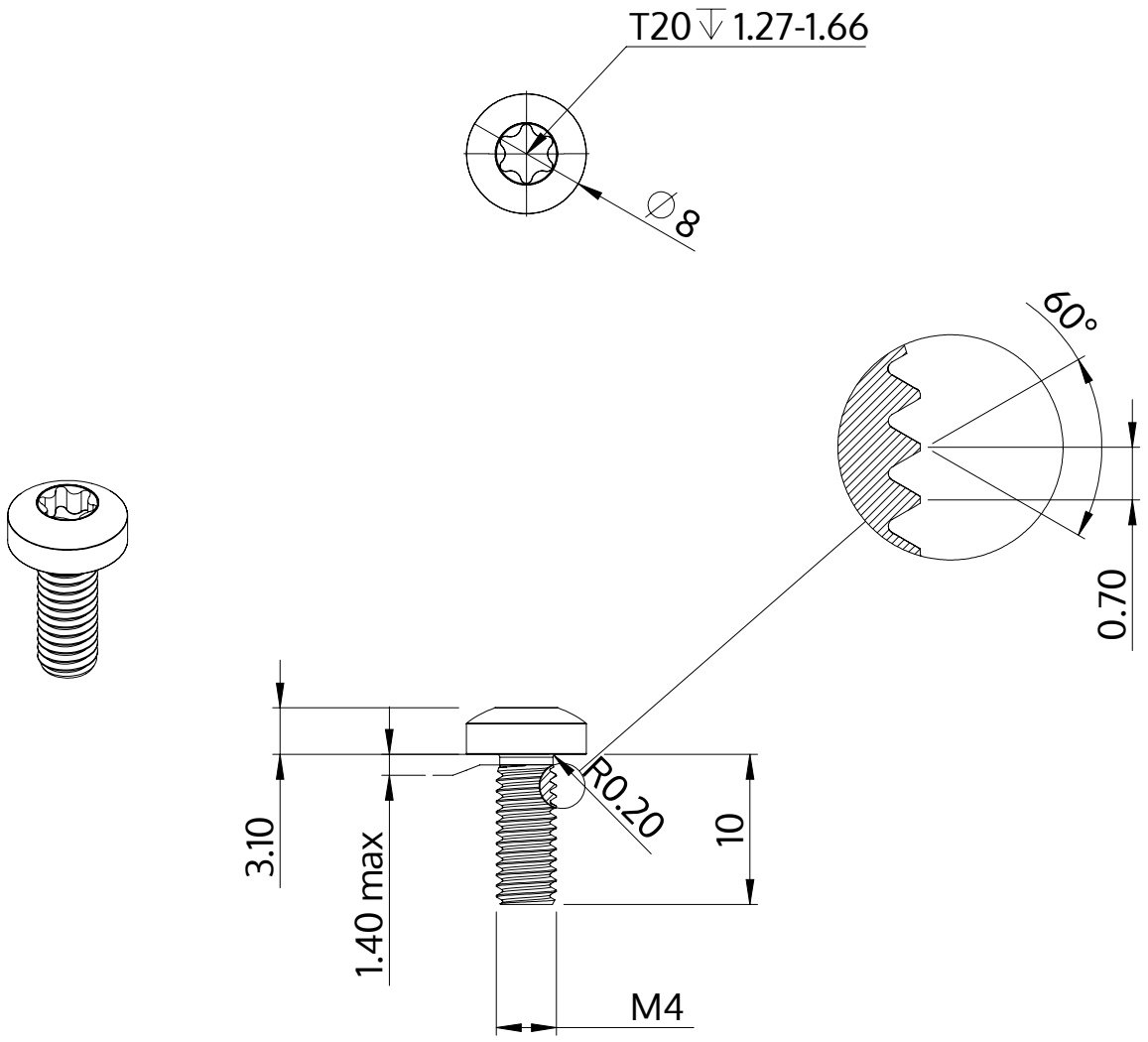

Описание	STM39 4.0x10.0 - T20
Материал	неръждаема стомана A2
Повърхност	гланциран, полиран, пасиваран
Тегло	1.549 kg / 1000 Бройка

SCREWERK	**STM390400100E**	
Метричен дизайн A4	Мащаб 2:1	2024-10