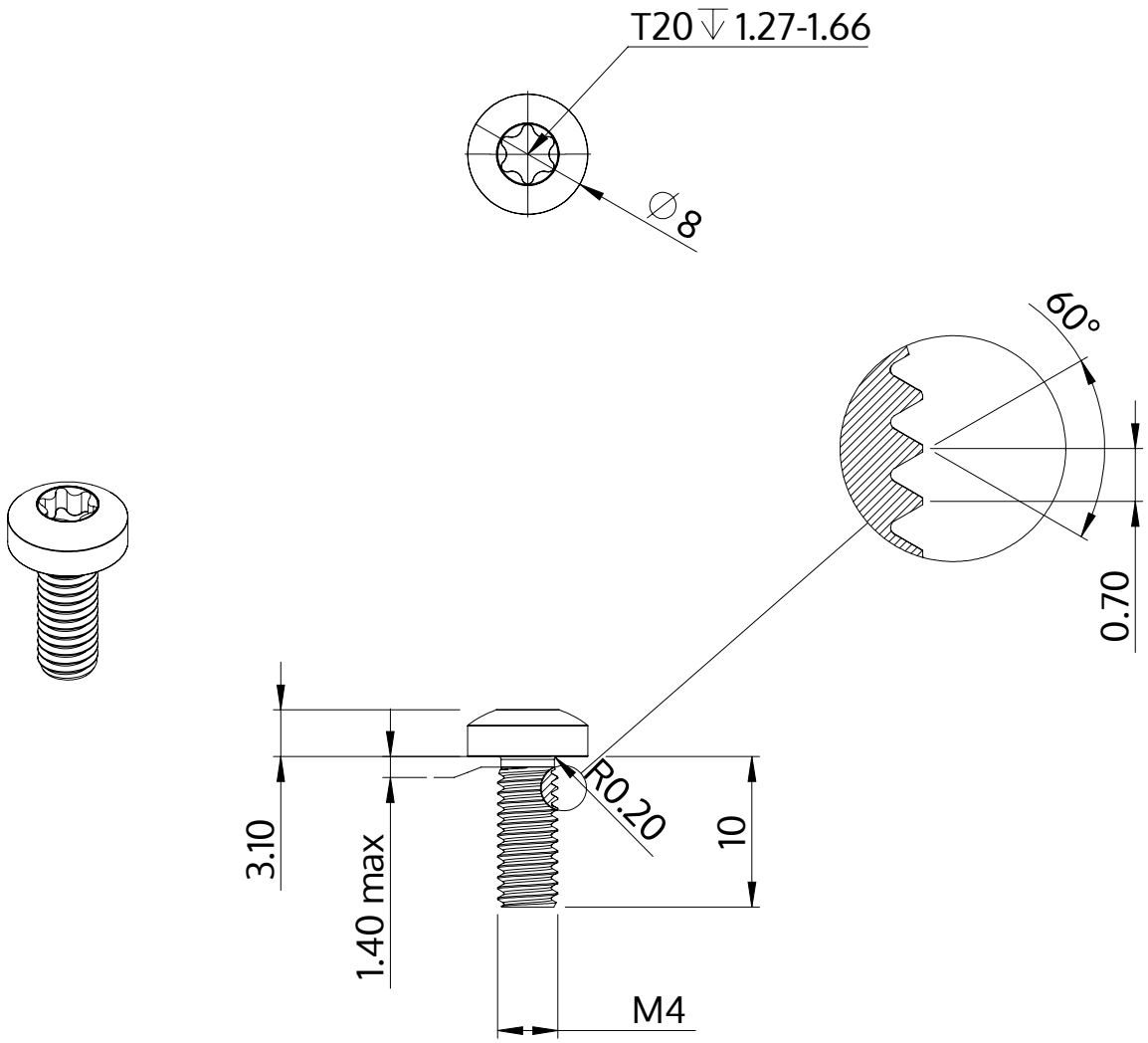

Description	STM39 4.0x10.0 - T20
Matière	Acier,trempé et revenu
Surface	Zinc Nickel passivé noir, trempée, scéllée
Poids	1.549 kg / 1000 Unité

SCREWERK	**STM390400100B**	
Dessin métrique A4	Redimensionner None:1	2024-04