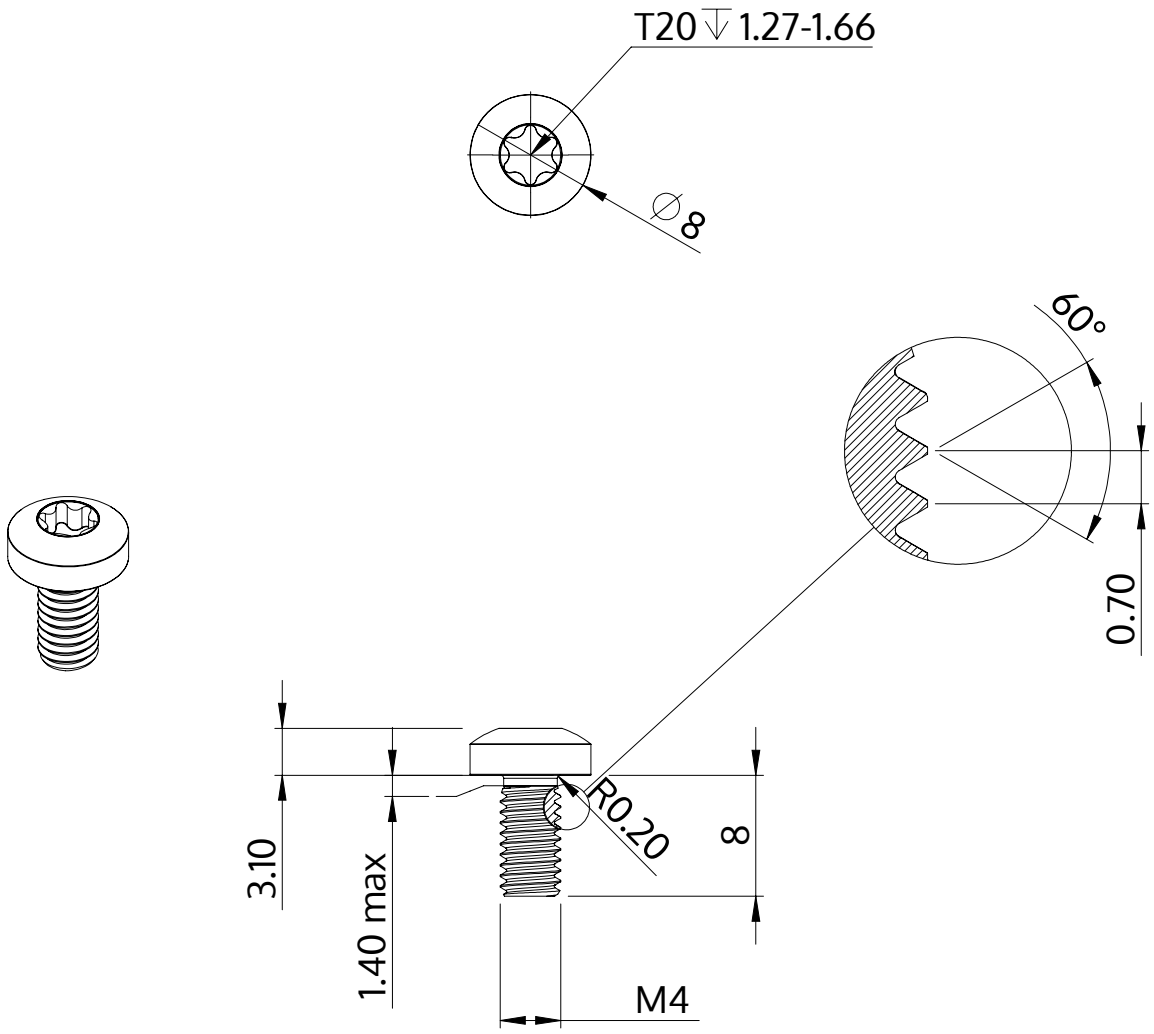

Descriere	STM39 4.0x8.0 - T20
Material	oţel inoxidabil A2
Exterior	neacoperit, murat și pasivat
Greutate	1.406 kg / 1000 unități

SCREWERK	**STM390400080E**	
Desen metric A4	Scalarea 2:1	2024-10