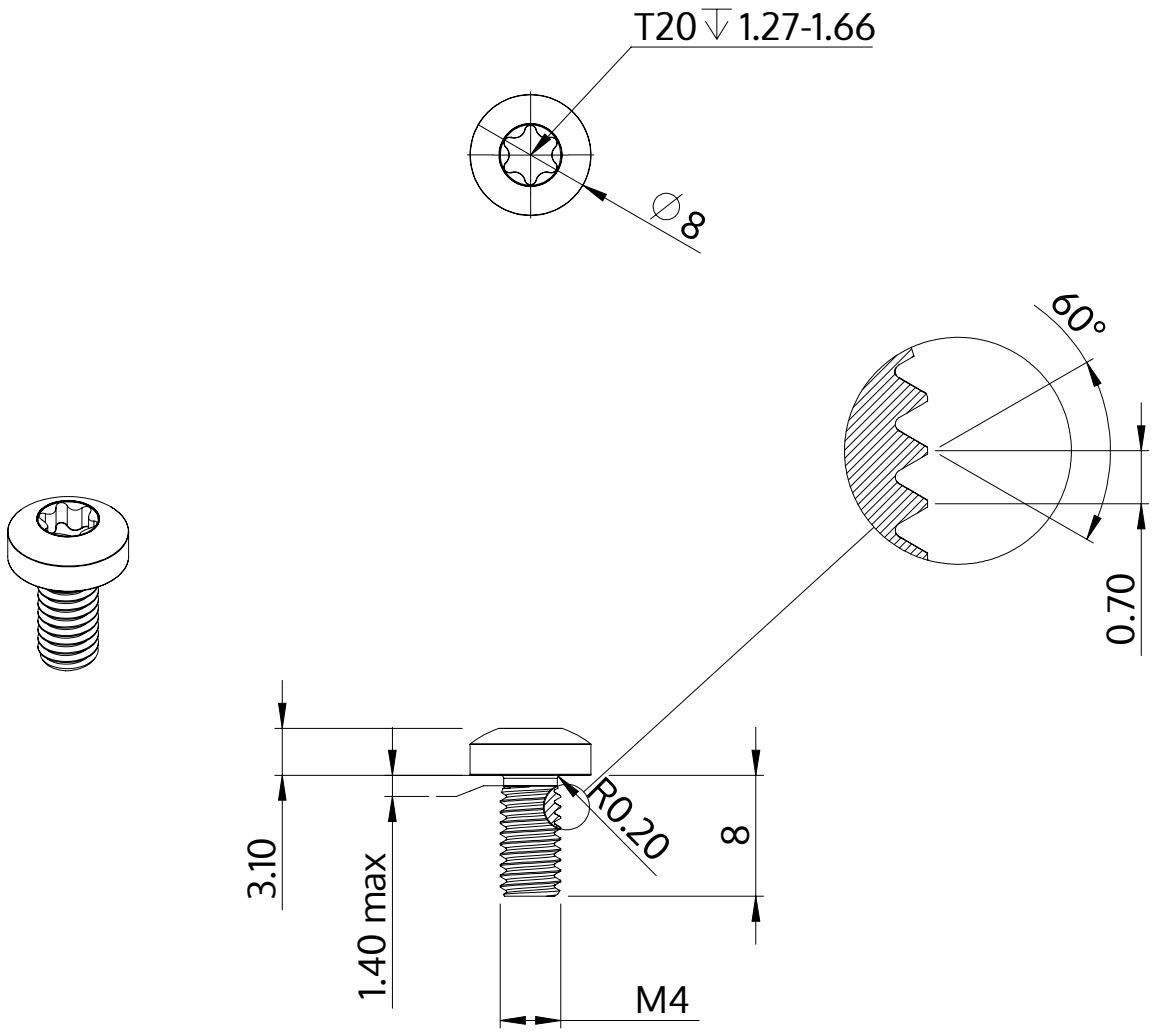


| | |
|---|---|
| Описание | STM39 4.0x8.0 - T20 |
| Материал | стомана, закалена |
| Повърхност | цинково и никелово покритие, Черен, пасивиран, темпериран, херметизация |
| Тегло | 1.406 kg / 1000 Бройка |

| | | |
|---|---|---|
| SCREWERK | **STM390400080B** | |
| Метричен дизайн A4 | Мащаб 2:1 | 2024-10 |