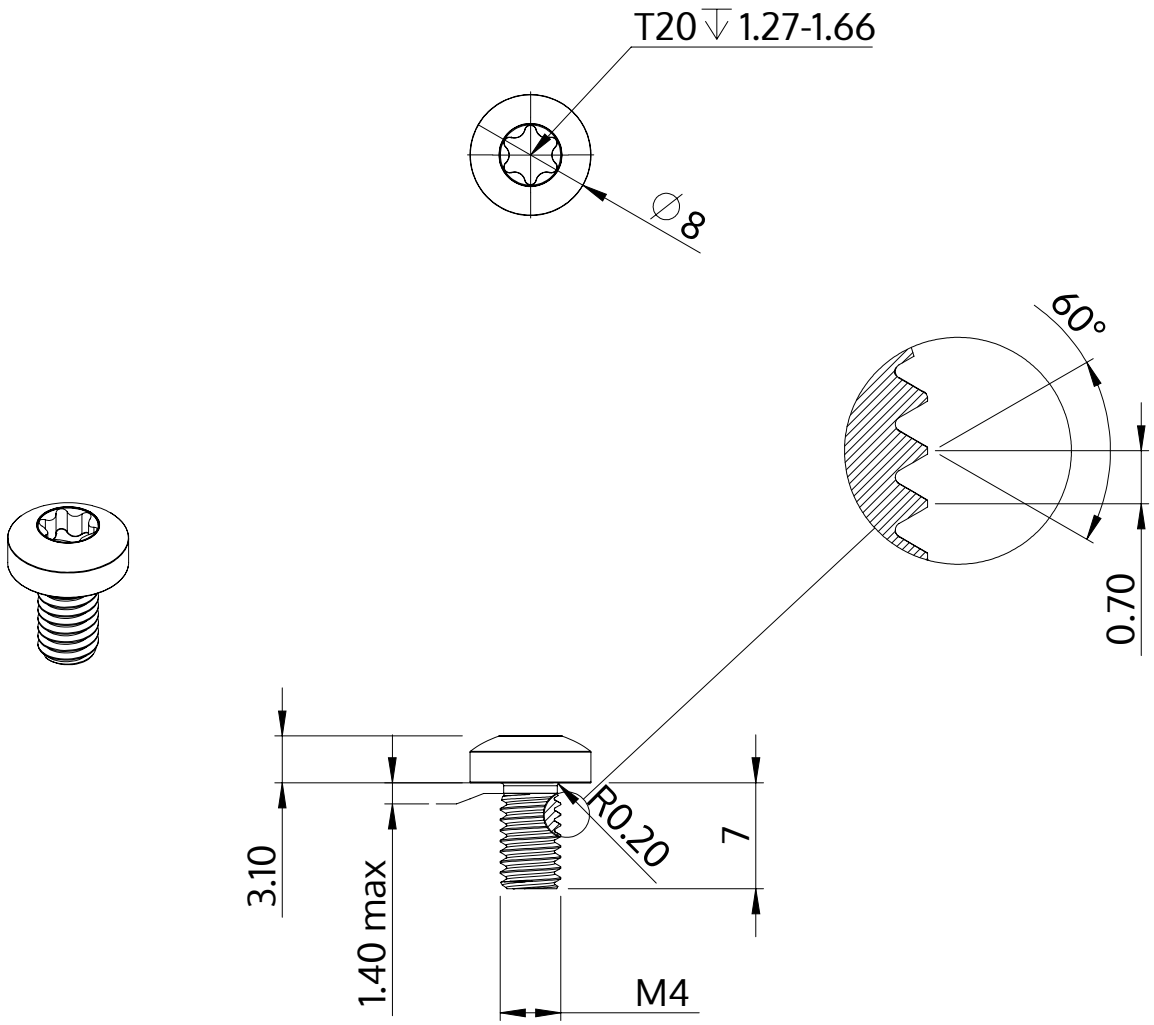

Descripción	STM39 4.0x7.0 - T20
Material	Acero, endurecido
Superficie	galvanizado 5-7 micras, recocido, azul / pasivado transparente
Peso	1.334 kg / 1000 Piezas

SCREWERK	**STM390400070S**	
Diseño métrico	Escalada 2:1	2024-10