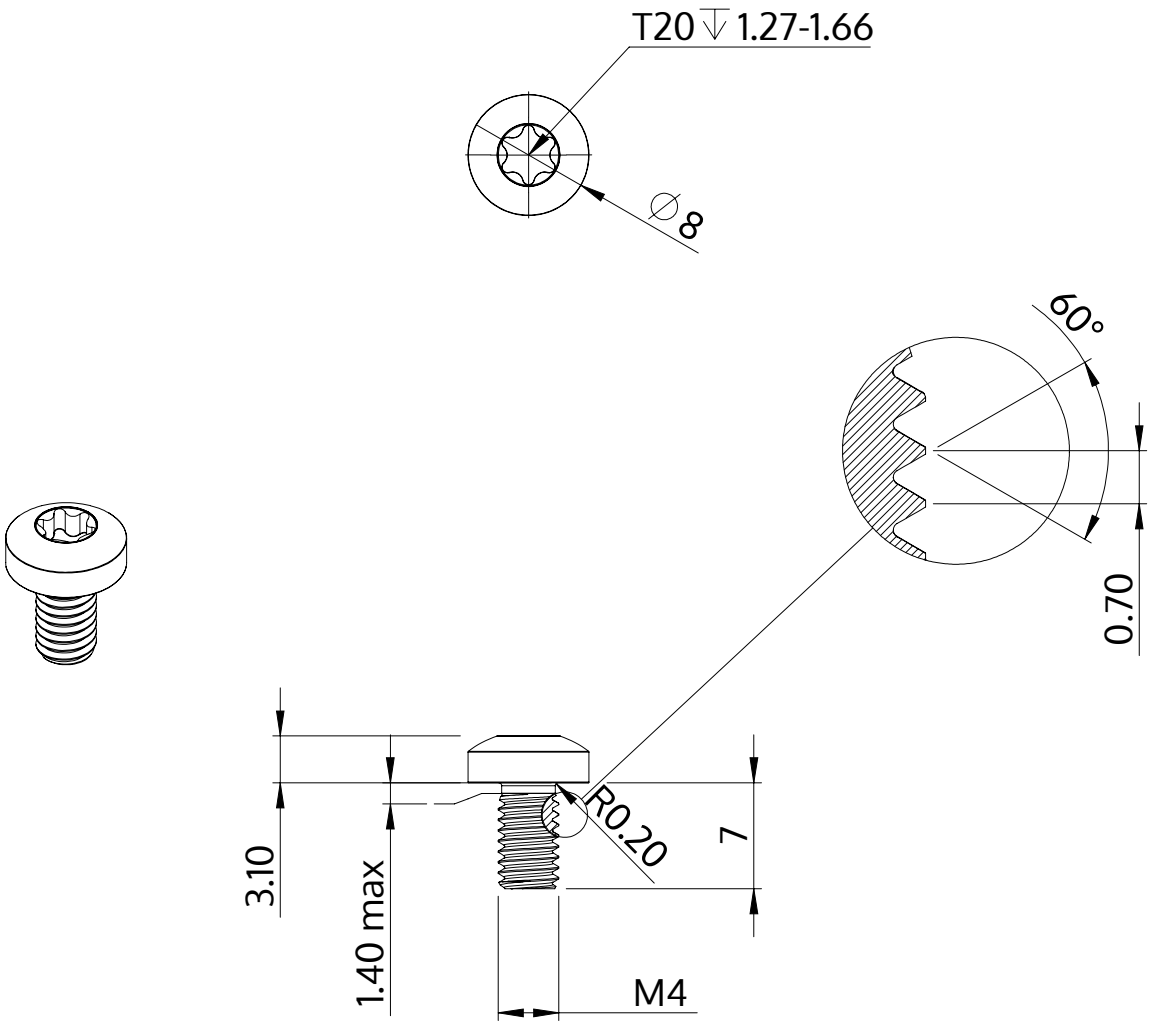

Descriere	STM39 4.0x7.0 - T20
Material	oţel inoxidabil A2
Exterior	neacoperit, murat și pasivat
Greutate	1.334 kg / 1000 unități

SCREWERK	**STM390400070E**	
Desen metric A4	Scalarea 2:1	2024-10