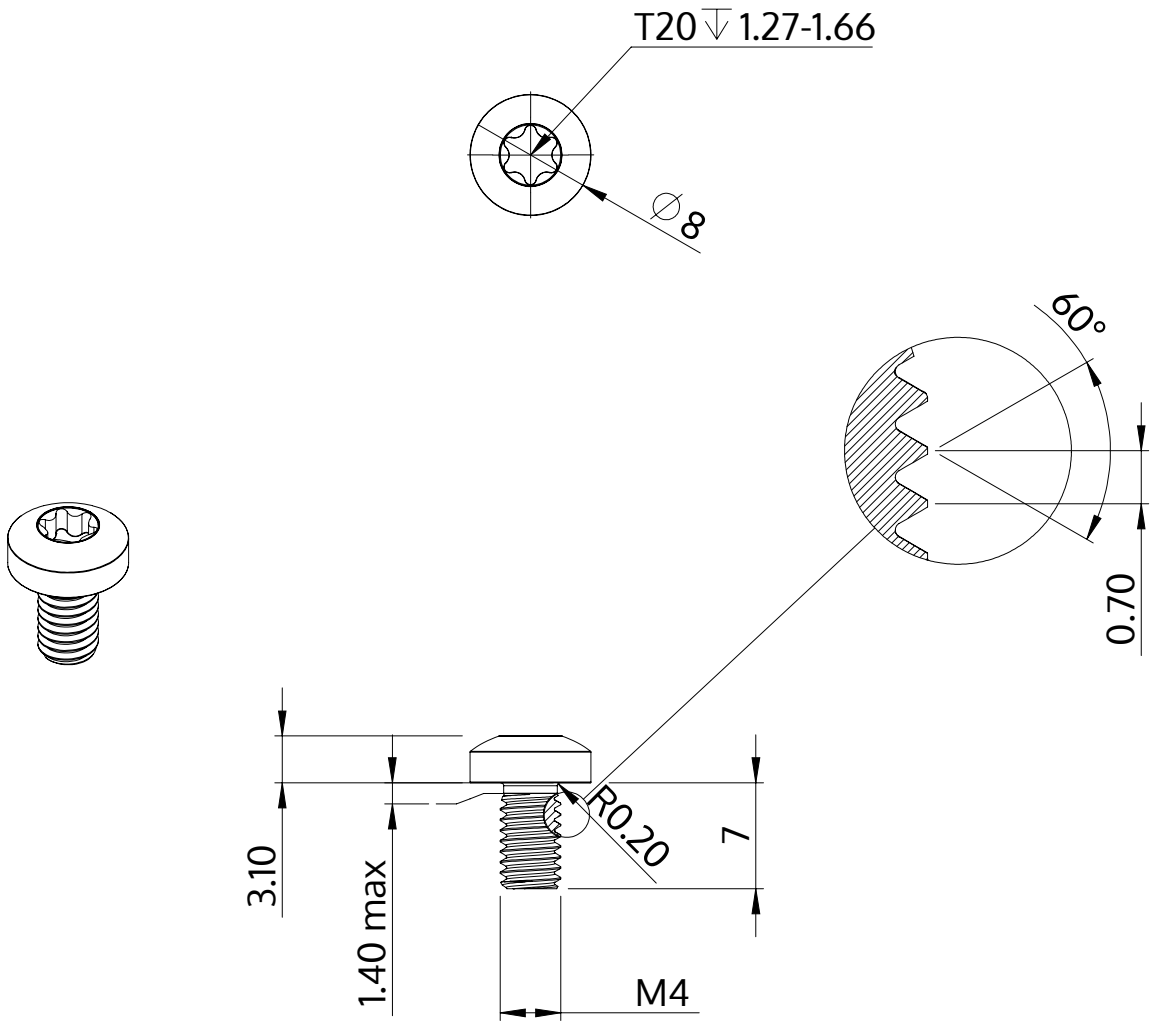

Beschreibung	STM39 4.0x7.0 - T20
Werkstoff	Edelstahl A2
Oberfläche	blank, gebeizt und passiviert
Gewicht	1.334 kg / 1000 Stück

SCREWERK	**STM390400070E**	
Metrische Zeichnung A4	Skalierung None:1	2024-04