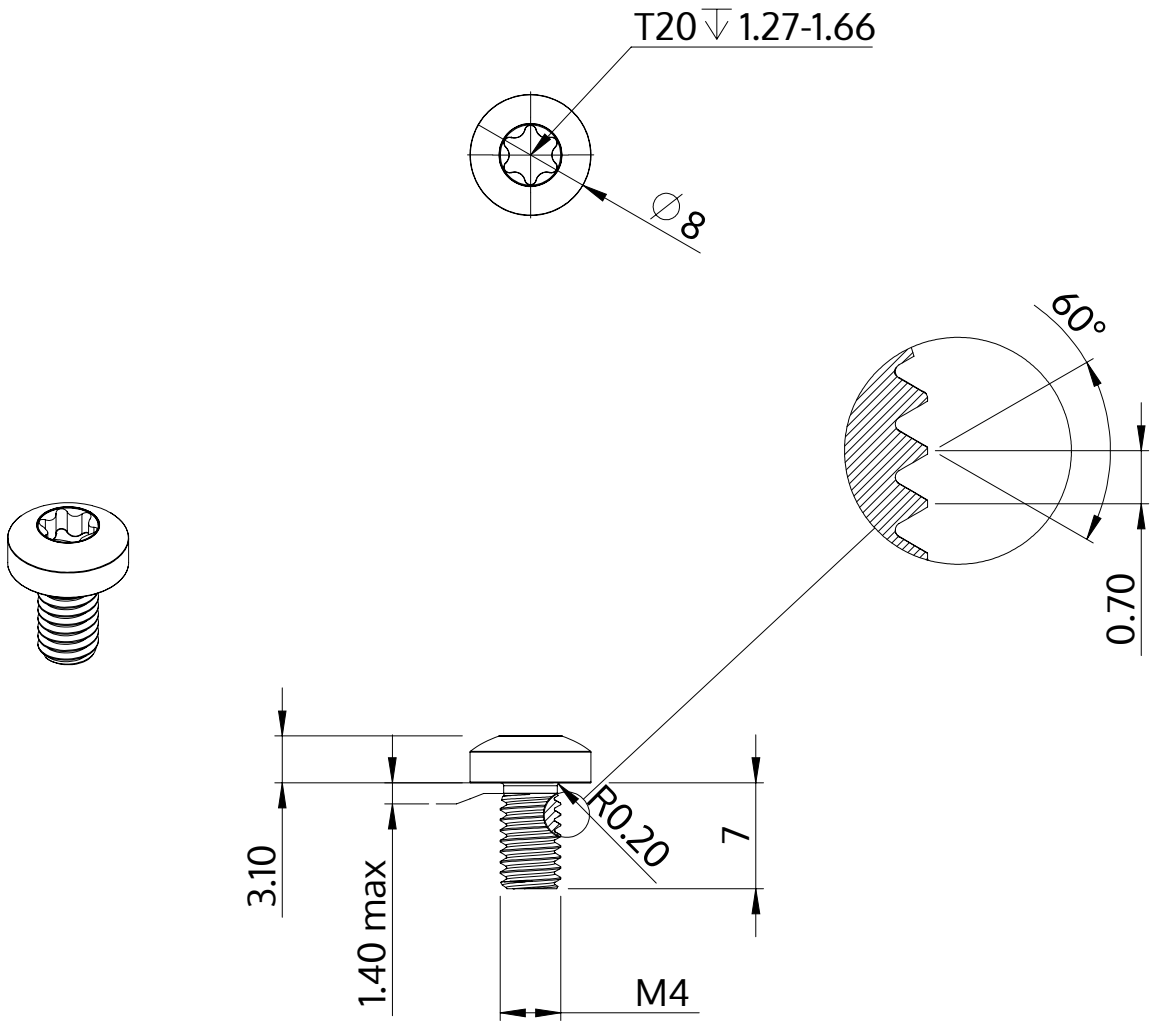

Description	STM39 4.0x7.0 - T20
Matière	Acier,trempé et revenu
Surface	Zinc Nickel passivé noir, trempée, scéllée
Poids	1.334 kg / 1000 Unité

SCREWERK	**STM390400070B**	
Dessin métrique A4	Redimensionner 2:1	2024-10