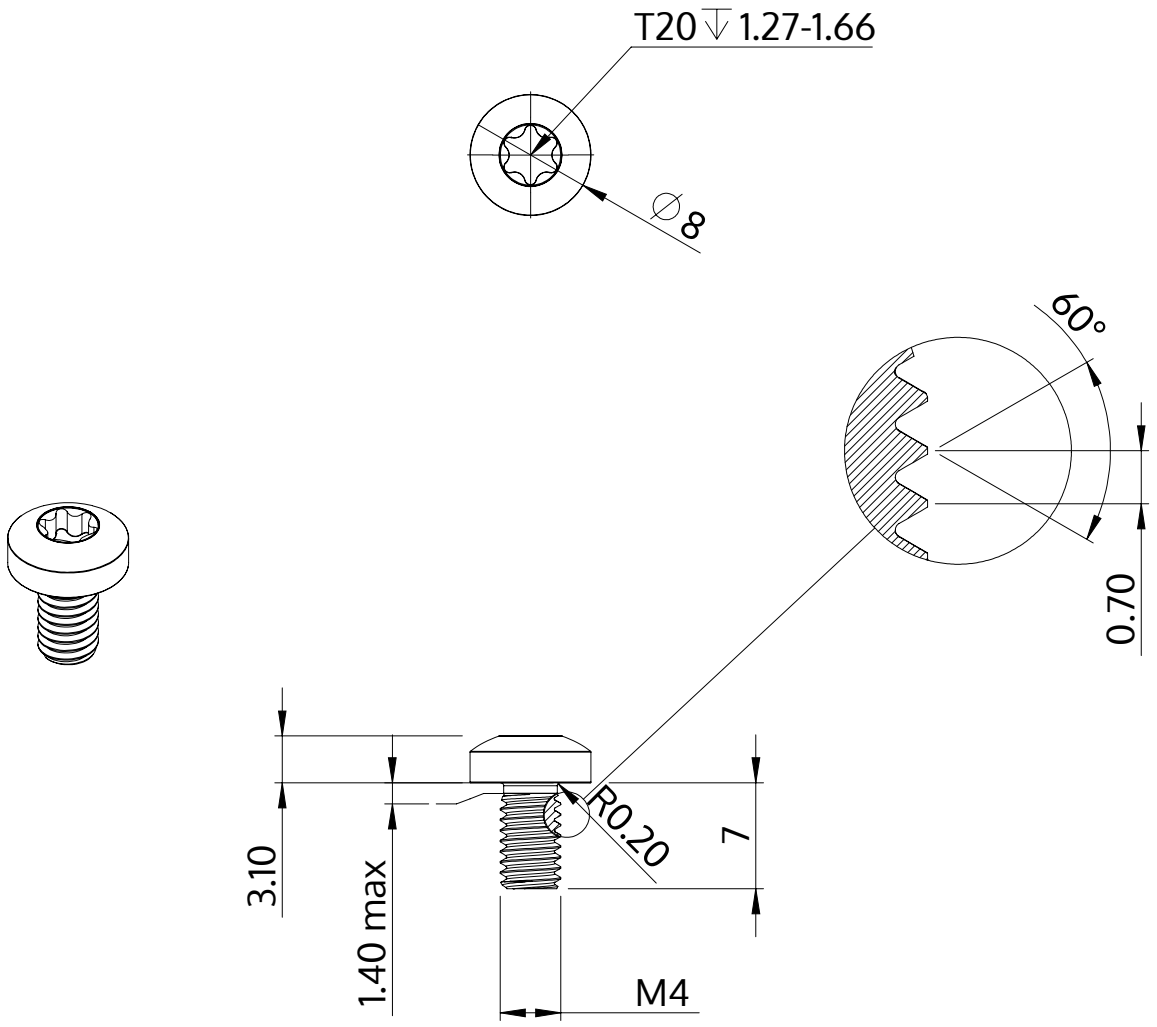

Beschreibung	STM39 4.0x7.0 - T20
Werkstoff	Stahl, vergütet
Oberfläche	ZnNi min. 5µm, schwarz passiviert, getempert, versiegelt
Gewicht	1.334 kg / 1000 Stück

SCREWERK	**STM390400070B**	
Metrische Zeichnung A4	Skalierung 2:1	2024-10