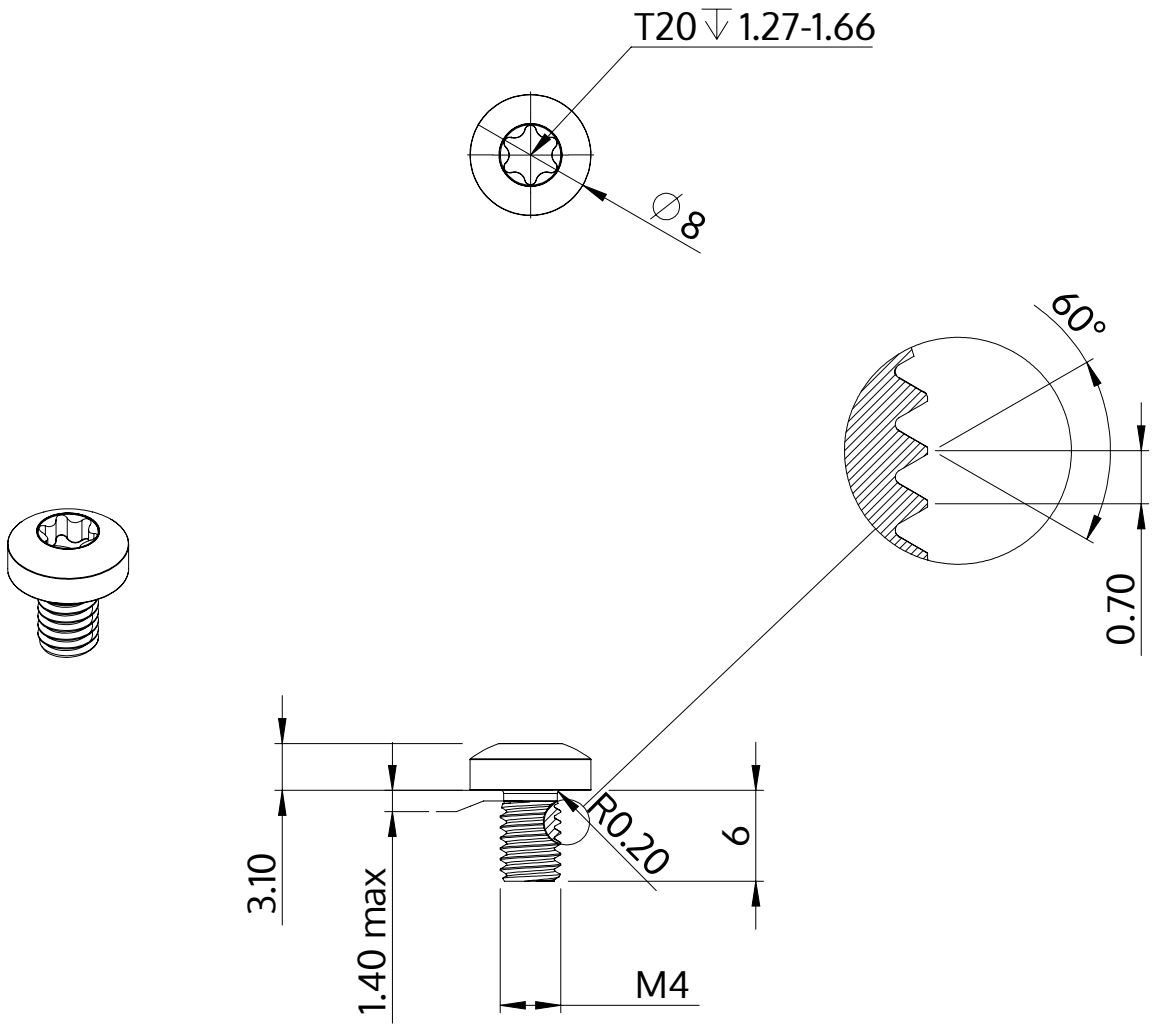

Opis	STM39 4.0x6.0 - T20
Materiał	Stal, hartowana
Powierzchnia	Ocynkowana 5-7 µm, temperowana, pasywowana na niebiesko
Waga	1.263 kg / 1000 sztuk

SCREWERK	**STM390400060S**	
Rysunek metryczny A4	Skala 2:1	2024-10