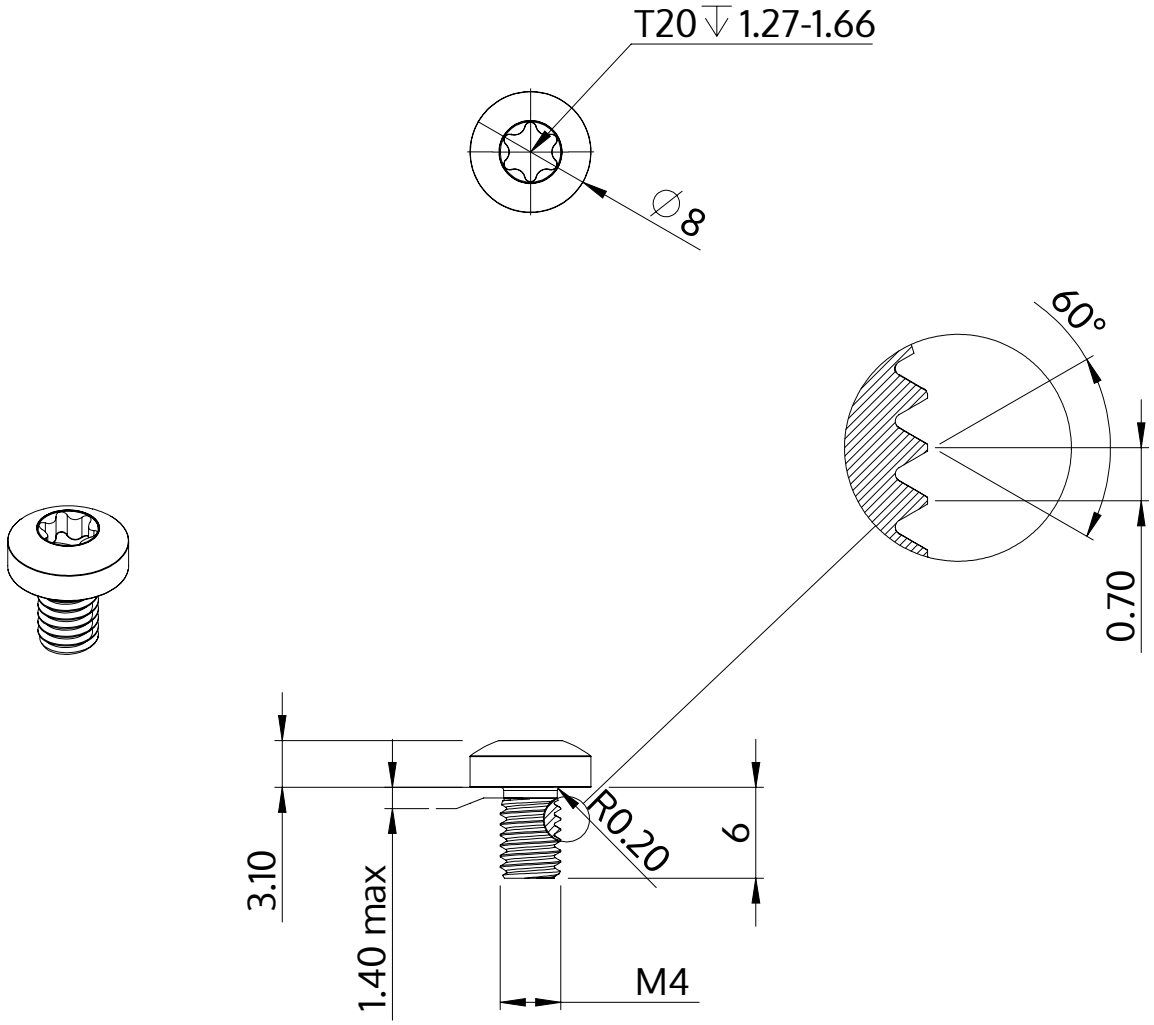

Descrizione	STM39 4.0x6.0 - T20
Materiale	acciaio inossidabile A2
Superficie	bianco-decapato e passivato
Peso	1.263 kg / 1000 pezzi

SCREWERK	**STM390400060E**	
Disegno metrico A4	Scala None:1	2024-04