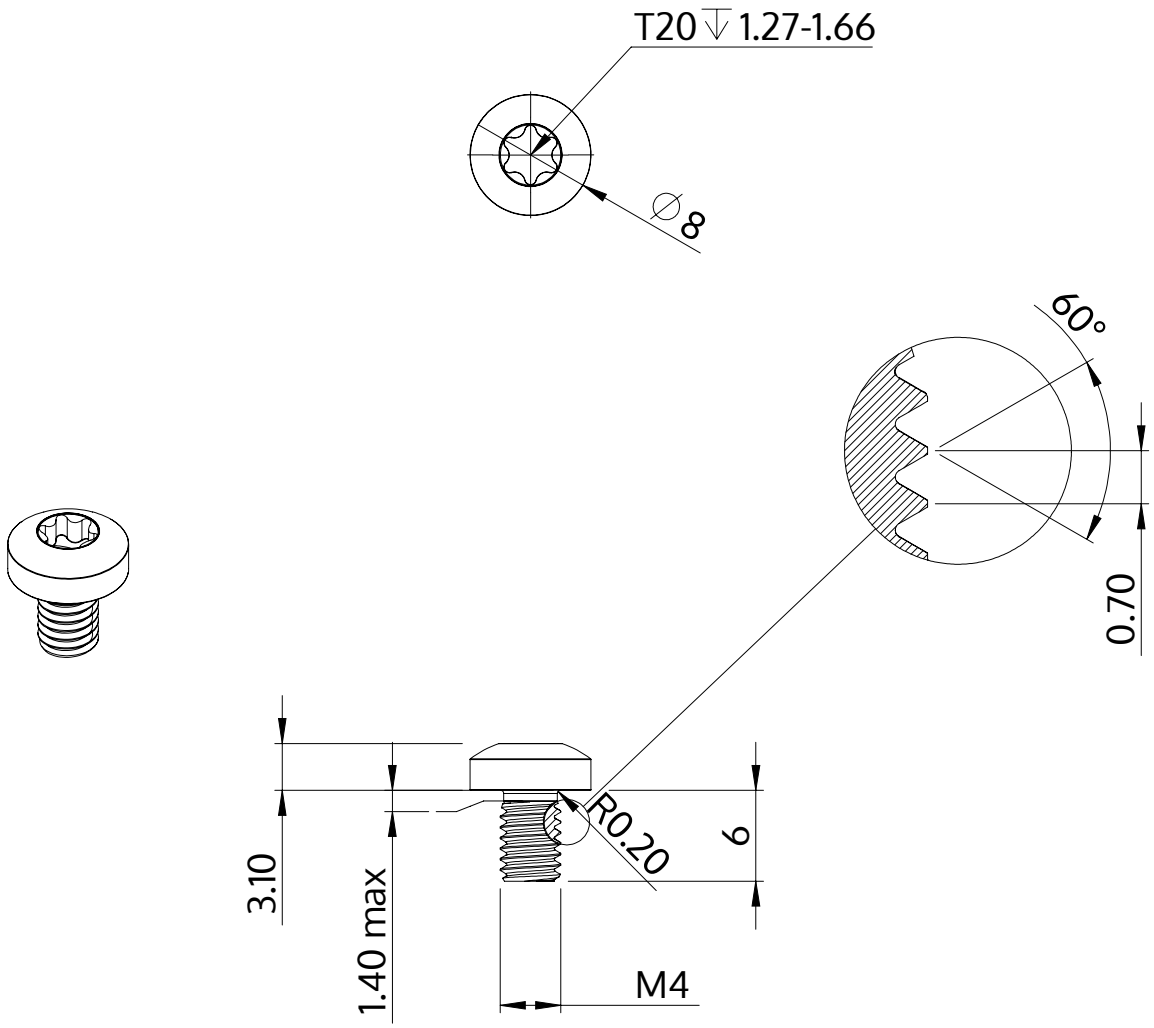

Beschreibung	STM39 4.0x6.0 - T20
Werkstoff	Edelstahl A2
Oberfläche	blank, gebeizt und passiviert
Gewicht	1.263 kg / 1000 Stück

SCREWERK	**STM390400060E**	
Metrische Zeichnung A4	Skalierung None:1	2024-04