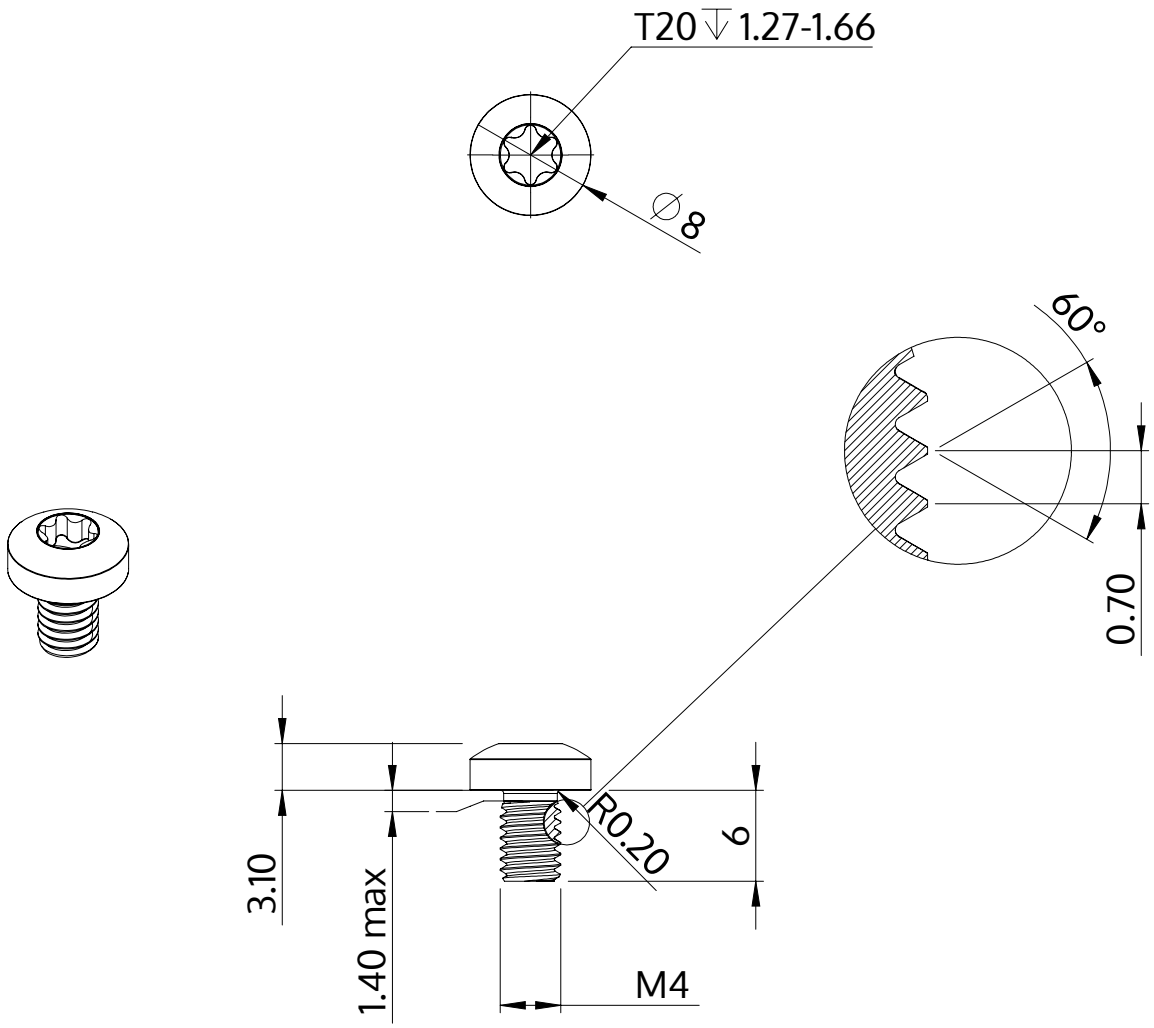

Açıklaması	STM39 4.0x6.0 - T20
Malzeme	Çelik, sertleştirilmiş
Kaplama	ZnNi siyah-pasifleştirilmiştir, temperlenmistir, kaplanmış
Ağırlık	1.263 kg / 1000 Adet

SCREWERK	**STM390400060B**	
Metrik çizim A4	Ölçeklendirme 2:1	2024-10