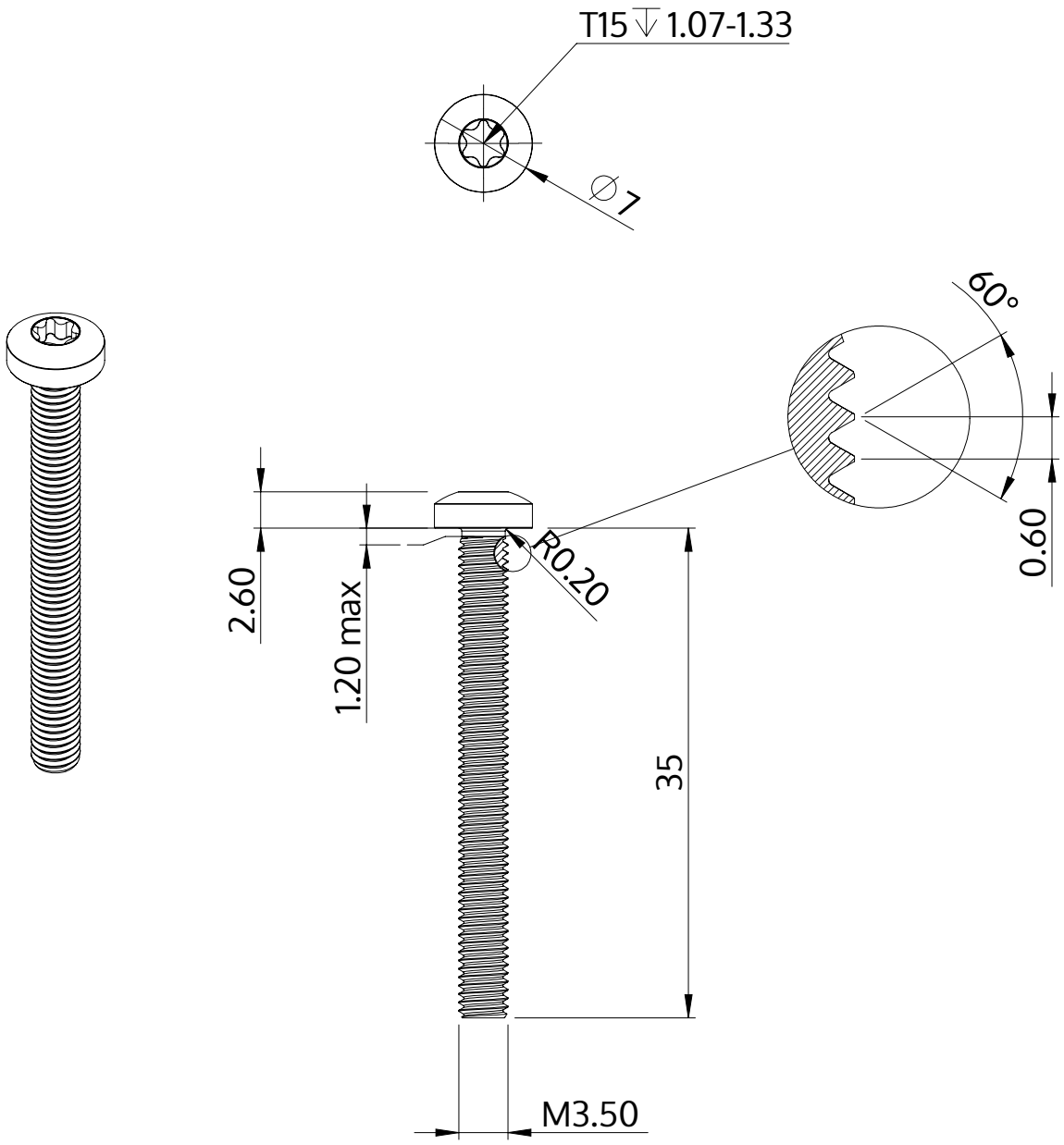

Описание	STM39 3.5x35.0 - T15
Материал	сталь, упрочненная
Поверхность	Оцинковка 5-7µm, термообработка,синий / прозрачный пассивация
Вес	2.480 kg / 1000 Штука

SCREWERK	**STM390350350S**	
Метрический чертеж A4	Шкала None:1	2024-04