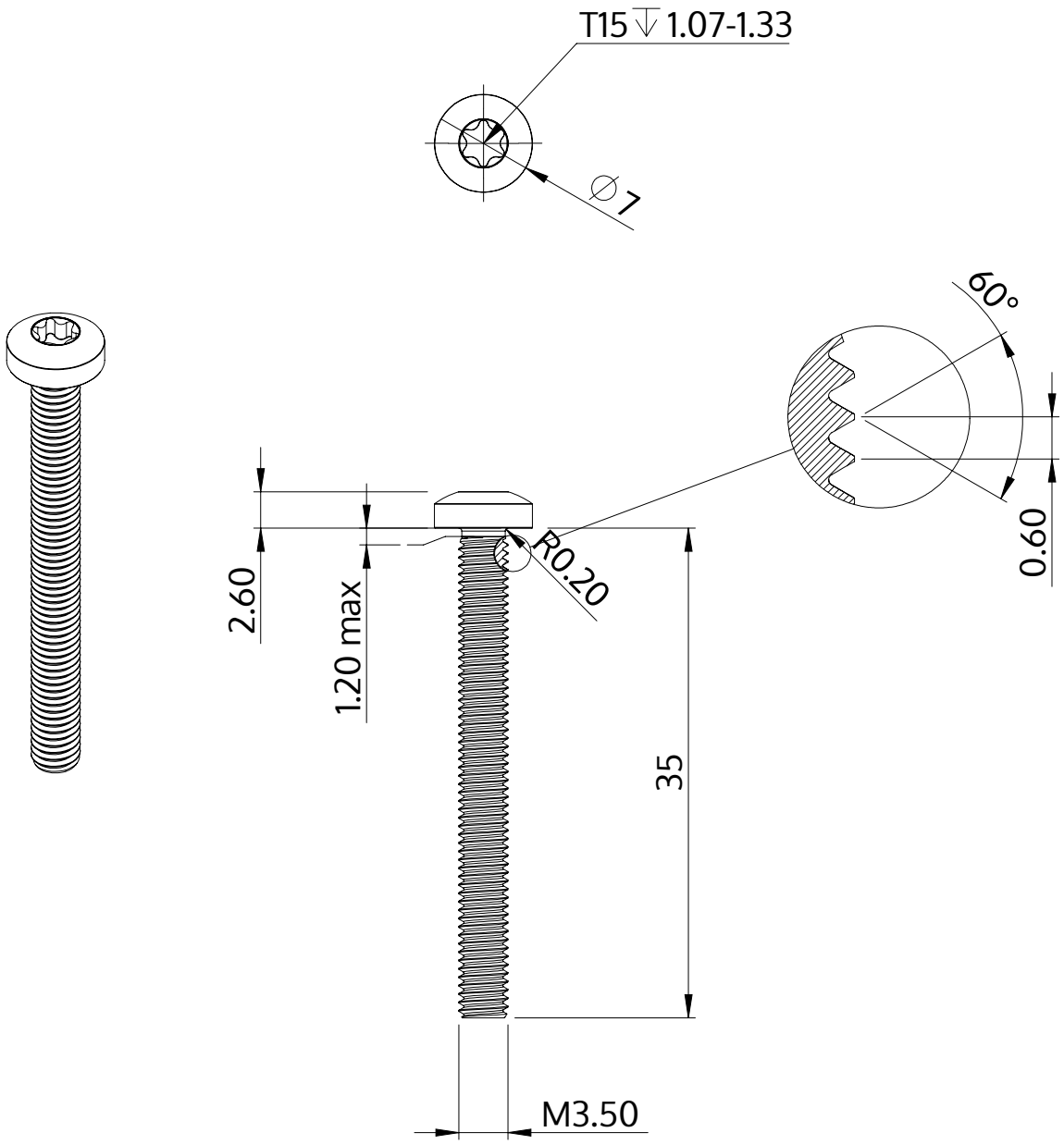

Description	STM39 3.5x35.0 - T15
Matière	acier inoxydable A2
Surface	brillant décapé et passivé
Poids	2.480 kg / 1000 Unité

SCREWERK	**STM390350350E**	
Dessin métrique A4	Redimensionner 2:1	2024-10